Lichtschächte | Schachtsysteme | Aufzugschächte | Rinnensysteme | Kellerfenster

JÄGER BETONTEILE

PREISLISTE

Gültig ab Februar

2024

JÄGER BETONTEILE

INHALTSVERZEICHNIS

Ansprechpartner, Abhollager 3

Kompakt-Lichtschächte 5
- KLS – ohne Boden 6
- KLS – mit Boden 8
- KLS – Zubehör 10
- KLS – Aufsatzrahmen 11
- KLS – Hinterfüllplatten für Aufsatzrahmen 12
- KLS – Stahlzargen-Aufsatz für 3-seitige Auflage 13
- KLS – Gitterroste für 3-seitige Auflage 14
- KLS – Stahlzargen-Aufsatz für 4-seitige Auflage 16
- KLS – Gitterroste für 4-seitige Auflage 17
- KLS – Lichtschachtabdeckung 18
- KLS – Zubehör 19

Standard-Lichtschächte Typ AS + Typ D 20
- Standard-Lichtschächte 21
- Befestigungsmaterial für Lichtschächte 22
- Standard-Aufsatzrahmen 23
- Gitterroste 24
- Aufsatzrahmen aus Stahl 25
- Zubehör Lichtschächte 26

Kellerfenstersysteme 27
- UNI*fix* Kombi Betonzargen/Stahlfenster, Kunststofffenster 28
- Thermo-Zargenfenster-System 31
- Wasserdichtes Fenster Thermo Aqua 33

Pumpensumpfschächte 34
- Pumpensumpfschacht, Stahl-Schachtabdeckung, Postament 35

SwissBlock® 36

Sonderschächte 38
- Sonderanschraubschächte – Typ SAS 39
- Aufzugschächte – Typ AFZ 40
- Entlüftungsschächte – Typ ELS 41
- Zubehör SAS 42

Rinnensysteme 44
- Standard-Rinnen Jäger Gala 45
- Schwerlast-Rinnen Drain 10 47
- Schwerlast-Rinnen Drain 15 49
- Schwerlast-Rinnen Drain 20 51
- Schwerlast-Rinnen Drain 30 52
- Zubehör/Sonderformen Schwerlast-Rinnen 53
- Einbauhinweise für Schwerlast-Rinnen 54
- Schematischer Aufbau 55

Lieferbedingungen, Allgemeine Geschäftsbedingungen 56

AUSSENDIENST

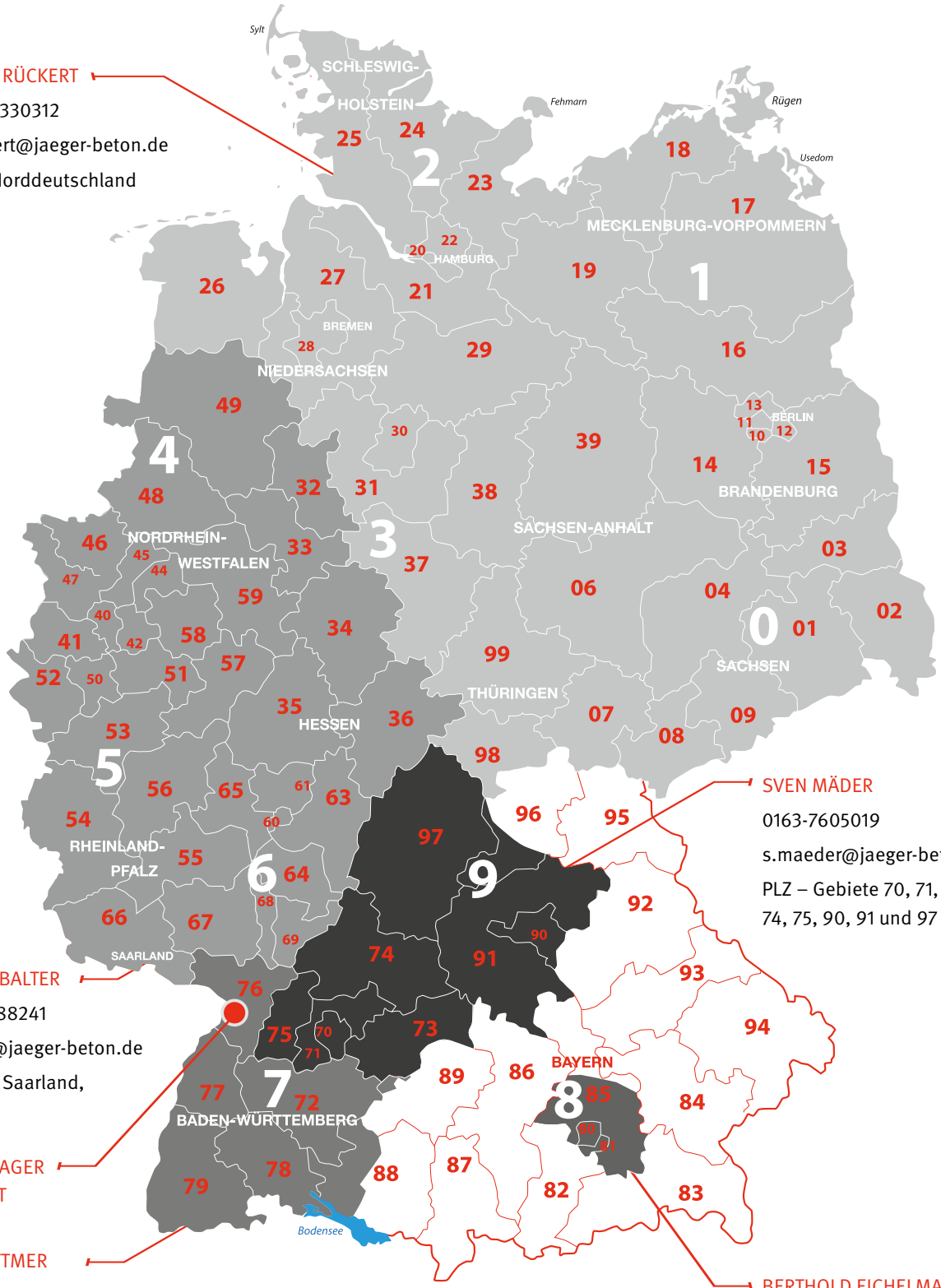

HOLGER RÜCKERT
0160-96330312
h.rueckert@jaeger-beton.de
Berlin, Norddeutschland

SVEN MÄDER
0163-7605019
s.maeder@jaeger-beton.de
PLZ – Gebiete 70, 71, 73, 74, 75, 90, 91 und 97

JÜRGEN BALTER
0175-5888241
j.balter@jaeger-beton.de
Hessen, Saarland, NRW, RP

ABHOLLAGER
KAUPERT

NILS DITTMER
0163-7605018
n.dittmer@jaeger-beton.de
PLZ – Gebiete 72, 76, 77, 78 und 79

BERTHOLD EICHELMANN
0163-7605014
b.eichelmann@jaeger-beton.de
München

ANSPRECHPARTNER

DER HEISSE DRAHT ZU UNS

		TELEFON	E-MAIL	GEBIETE
ZENTRALE		07572-7605-0	verkauf@jaeger-beton.de	
VERKAUFSLEITUNG	Berthold Eichelmann		b.eichelmann@jaeger-beton.de	München
INNENDIENST	Uwe Stebich Herbert Fischel Klaus Lehr Alexander Schmidt Sina Barth	07572-7605-16 07572-7605-17 07572-7605-18 07572-7605-19 07572-7605-35	verkauf@jaeger-beton.de	
AUSSENDIENST	Nils Dittmer Sven Mäder Holger Rückert Jürgen Balter	0163-76050-18 0163-76050-19 0160-96330312 0175-5888241	n.dittmer@jaeger-beton.de s.maeder@jaeger-beton.de h.rueckert@jaeger-beton.de j.balter@jaeger-beton.de	PLZ – Gebiete 72, 76, 77, 78 und 79 PLZ – Gebiete 70, 71, 73, 74, 75, 90, 91 und 97 Berlin, Norddeutschland Hessen, Saarland, NRW, RP
WERKLEITUNG	Tobias Löffler		t.loeffler@jaeger-beton.de	
TECHNIK	Stefan Stumpp Stefan Ebner		s.stumpp@jaeger-beton.de s.ebner@jaeger-beton.de	
DISPOSITION	Christopher Pierson		versand@jaeger-beton.de	

BÜROZEITEN	Donaustraße 3	Mo.-Do. Freitag	7:30-12:00 Uhr und 13:00-17:00 Uhr 7:30-12:00 Uhr und 13:00-15:00 Uhr
VERLADEZEITEN	Kanalstraße 30	Mo.-Do. Freitag	7:00-12:00 Uhr und 13:00-16:15 Uhr 7:00-12:00 Uhr und 13:00-15:00 Uhr

ABHOLLAGER

VOLKER KAUPERT I Baubedarf – Schalungen I Malscher Str. 60 I 76467 Bietigheim
Telefon 07245-9171356 I Telefax 07245-9171357 I www.vkaupert.de I v.kaupert@vkaupert.de

HINWEIS: Die Abrechnung erfolgt nur über den Baustofffachhandel.

KOMPAKT-LICHTSCHÄCHTE

KLS – FLEXIBLE PLANUNG DURCH EIN BREITES PROGRAMM

Kompakt-Lichtschächte KLS werden überall dort eingesetzt, wo Systemunabhängigkeit gefordert ist.

Kompakt-Lichtschächte sind die wirtschaftliche Lösung für anspruchsvolle Optik. Die einteiligen Kompakt-Lichtschächte werden aus Beton der Festigkeit C35/45 gefertigt und haben ebenmäßige, glatte Sichtoberflächen.

Die Schächte können bis zu einer Gesamthöhe von 240 cm aufgestockt werden. Die Kompaktlichtschächte sind unten ohne Falz.

KLS Kompakt-Lichtschächte – ohne Boden

Lichtmaße Breite/Tiefe cm	Lichte Höhe cm	Artikel-Nr.	Wand-stärke cm	Preis/Stück Euro	Gewicht kg	Drehauf-hänger	Erforderliche Anzahl Befestigungen (Paar) bei Dämmdicken (in mm) 0	40	50	60	80	100	120	140	160	180	200
80 / 50	**100**	620-080510	6,5	216,70	306	12	1	1	1	1	1	1	1	1	1	1	2
	120	620-080512	6,5	257,50	368	12	1	1	1	1	1	1	1	1	1	1	2
	150	620-080515	6,5	323,40	461	12	1	1	1	1	1	1	1	2	2	2	2
	180	620-080518	6,5	382,90	554	12	1	1	1	1	1	1	1	2	2	2	2
80 / 60	**100**	620-080610	6,5	244,80	338	12	1	1	1	1	1	1	1	1	1	1	2
	120	620-080612	6,5	288,55	406	12	1	1	1	1	1	1	1	1	1	1	2
	150	620-080615	6,5	354,25	508	12	1	1	1	1	1	1	1	2	2	2	2
	180	620-080618	6,5	419,90	610	12	2	2	2	2	2	2	2	2	2	2	2
100 / 50	**100**	620-100510	6,5	244,80	338	12	1	1	1	1	1	1	1	1	1	1	2
	120	620-100512	6,5	288,55	406	12	1	1	1	1	1	1	1	1	1	1	2
	150	620-100515	6,5	354,25	509	12	1	1	1	1	1	1	1	2	2	2	2
	180	620-100518	6,5	419,90	611	12	2	2	2	2	2	2	2	2	2	2	2
100 / 60	**100**	620-100610	6,5	265,35	369	12	1	1	1	1	1	1	1	1	1	1	2
	120	620-100612	6,5	313,20	444	12	1	1	1	1	1	1	1	2	2	2	2
	150	620-100615	6,5	385,00	556	12	1	1	1	1	2	2	2	2	2	2	2
	180	620-100618	6,5	456,80	667	12	2	2	2	2	2	2	2	2	2	2	2
130 / 50	**100**	620-130510	8	313,80	480	16	1	1	1	1	1	1	1	2	2	2	2
	120	620-130512	8	371,35	576	16	1	1	1	1	1	1	1	2	2	2	2
	150	620-130515	8	457,75	722	16	1	2	2	2	2	2	2	2	2	2	2
	180	620-130518	8	557,10	868	16	2	2	2	2	2	2	2	3	3	3	3
130 / 60	**100**	620-130610	8	337,20	518	16	1	1	1	1	1	1	1	2	2	2	2
	120	620-130612	8	399,45	622	16	1	2	2	2	2	2	2	2	2	2	2
	150	620-130615	8	492,85	780	16	1	2	2	2	2	2	2	2	2	2	2
	180	620-130618	8	599,20	934	16	2	2	2	2	2	2	2	3	3	3	3
130 / 80	**120**	6250-130812	8	474,60	734	16	1	2	2	2	2	2	2	2	2	2	2
nicht	**150**	6250-130815	8	600,00	916	16	2	2	2	2	2	2	2	3	3	3	3
lagerhaltig	**180**	6250-130818	8	711,90	1097	16	2	2	2	2	2	2	2	3	3	3	3
155 / 50	**100**	620-155510	8	369,35	529	16	1	1	1	1	1	1	1	2	2	2	2
	120	620-155512	8	438,00	635	16	1	2	2	2	2	2	2	2	2	2	2
	150	620-155515	8	554,00	796	16	1	2	2	2	2	2	2	2	2	2	2
	180	620-155518	8	657,05	957	16	2	2	2	2	2	2	2	3	3	3	3
155 / 60	**100**	620-155610	8	394,70	568	16	1	1	1	1	1	1	1	2	2	2	2
	120	620-155612	8	468,45	681	16	1	2	2	2	2	2	2	2	2	2	2
	150	620-155615	8	592,05	855	16	2	2	2	2	2	2	2	2	2	2	2
	180	620-155618	8	702,65	1027	16	2	2	2	2	2	2	2	3	3	3	3
155 / 80	**120**	6250-155812	8	522,35	793	16	2	2	2	2	2	2	2	2	2	2	2
nicht	**150**	6250-155815	8	659,65	990	16	2	2	2	2	2	2	2	3	3	3	3
lagerhaltig	**180**	6250-155818	8	783,45	1187	16	2	2	2	2	3	3	3	3	3	3	3

Maximale Aufbauhöhe mit Aufsatzrahmen = 2,40 m, max. 3 Aufsätze möglich pro Schacht. Betongüte C35/45. Unten ohne Falz.
Bei Pkw-Befahrbarkeit 0,5 to. Radlast benötigen Sie mind. 2 Paar Befestigungen.
Bei Pkw-Befahrbarkeit 1,0 to. Radlast ist ein Unterbau mittels Stahlkonsolen oder ein bauseitiges Fundament erforderlich (siehe S. 10).
Bei Dämmstärke 220-300 mm ist ein tragbarer Unterbau erforderlich.

KLS Kompakt-Lichtschächte – ohne Boden

Lichtmaße Breite/Tiefe cm	Lichte Höhe cm	Artikel-Nr.	Wand-stärke cm	Preis/Stück Euro	Gewicht kg	Drehauf-hänger	Erforderliche Anzahl Befestigungen (Paar) bei Dämmdicken (in mm) 0	40	50	60	80	100	120	140	160	180	200
180 / 50	**100**	6250-180510	10	438,75	749	16	1	2	2	2	2	2	2	2	2	2	2
	120	6250-180512	10	521,10	898	16	2	2	2	2	2	2	2	2	2	2	2
	150	6250-180515	10	658,00	1121	20	2	2	2	2	2	2	2	3	3	3	3
	180	6250-180518	10	781,55	1343	20	2	2	2	2	2	2	2	3	3	3	3
180 / 60	**100**	6250-180610	10	466,20	799	16	1	2	2	2	2	2	2	2	2	2	2
	120	6250-180612	10	553,95	957	16	2	2	2	2	2	2	2	2	2	2	2
	150	6250-180615	10	699,25	1195	20	2	2	2	2	2	2	2	3	3	3	3
	180	6250-180618	10	830,90	1432	20	2	3	3	3	3	3	3	3	3	3	3
180 / 80	**120**	6250-180812	10	623,85	1076	16	2	2	2	2	2	2	2	3	3	3	3
nicht	**150**	6250-180815	10	769,85	1343	20	2	3	3	3	3	3	3	3	3	3	3
lagerhaltig	**180**	6250-180818	10	929,10	1611	20	2	3	3	3	3	3	3	4	4	4	4
205 / 50	**100**	6250-205510	10	482,30	811	16	1	2	2	2	2	2	2	2	2	2	2
	120	6250-205512	10	586,90	972	16	2	2	2	2	2	2	2	2	2	2	2
	150	6250-205515	10	723,40	1213	20	2	2	2	2	2	2	2	3	3	3	3
	180	6250-205518	10	873,55	1455	20	2	3	3	3	3	3	3	3	3	3	3
205 / 60	**100**	6250-205610	10	510,25	861	16	2	2	2	2	2	2	2	2	2	2	2
	120	6250-205612	10	620,45	1032	16	2	2	2	2	2	2	2	3	3	3	3
	150	6250-205615	10	765,40	1288	20	2	2	2	2	2	2	2	3	3	3	3
	180	6250-205618	10	923,90	1544	20	2	3	3	3	3	3	3	4	4	4	4
205 / 80	**120**	6250-205812	10	677,35	1150	16	2	2	2	2	2	2	2	3	3	3	3
nicht	**150**	6250-205815	10	836,70	1436	20	2	3	3	3	3	3	3	3	3	3	3
lagerhaltig	**180**	6250-205818	10	1.009,35	1722	20	2	3	3	3	3	3	3	4	4	4	4
230 / 50	**120**	6250-230512	10	658,90	1046	16	2	2	2	2	2	2	2	3	3	3	3
nicht	**150**	6250-230515	10	813,40	1306	20	2	2	2	2	2	2	3	3	3	3	3
lagerhaltig	**180**	6250-230518	10	981,75	1566	20	2	3	3	3	3	3	3	4	4	4	4
230 / 60	**120**	6250-230612	10	694,20	1106	16	2	2	2	2	2	2	2	3	3	3	3
nicht	**150**	6250-230615	10	857,60	1380	20	2	3	3	3	3	3	3	3	3	3	3
lagerhaltig	**180**	6250-230618	10	1.034,55	1655	20	2	3	3	3	3	3	3	4	4	4	4
230 / 80	**120**	6250-230812	10	732,60	1225	20	2	2	2	2	3	3	3	3	3	3	3
nicht	**150**	6250-230815	10	919,10	1529	20	2	3	3	3	3	3	3	4	4	4	4
lagerhaltig	**180**	6250-230818	10	1.092,20	1833	20	2	3	3	3	3	3	3	4	4	4	4
255 / 50	**120**	6250-255512	10	716,20	1121	16	2	2	2	2	2	2	2	3	3	3	3
nicht	**150**	6250-255515	10	885,10	1399	20	2	3	3	3	3	3	3	3	3	3	3
lagerhaltig	**180**	6250-255518	10	1.067,55	1677	20	2	3	3	3	3	3	3	4	4	4	4
255 / 60	**120**	6250-255612	10	752,25	1180	16	2	2	2	2	2	2	2	3	3	3	3
nicht	**150**	6250-255615	10	930,15	1473	20	2	3	3	3	3	3	3	3	3	3	3
lagerhaltig	**180**	6250-255618	10	1.121,55	1767	20	3	3	3	3	3	3	3	4	4	4	4
255 / 80	**120**	6250-255812	10	811,95	1299	20	3	3	3	3	3	3	3	3	3	3	3
nicht	**150**	6250-255815	10	1.051,55	1622	20	2	3	3	3	3	3	3	4	4	4	4
lagerhaltig	**180**	6250-255818	10	1.272,55	1945	20	3	3	3	3	4	4	4	5	5	5	5

Maximale Aufbauhöhe mit Aufsatzrahmen = 2,40 m, max. 3 Aufsätze möglich pro Schacht. Betongüte C35/45. Unten ohne Falz.
Bei Pkw-Befahrbarkeit 0,5 to. Radlast benötigen Sie mind. 2 Paar Befestigungen.
Bei Pkw-Befahrbarkeit 1,0 to. Radlast ist ein Unterbau mittels Stahlkonsolen oder ein bauseitiges Fundament erforderlich (siehe S. 10).
Bei Dämmstärke 220-300 mm ist ein tragbarer Unterbau erforderlich.

KLS Kompakt-Lichtschächte – mit Boden

Lichtmaße Breite/Tiefe cm	Lichte Höhe cm	Artikel-Nr.	Wand-stärke cm	Preis/Stück Euro	Gewicht kg	Drehauf-hänger	Erforderliche Anzahl Befestigungen (Paar) bei Dämmdicken (in mm) 0	40	50	60	80	100	120	140	160	180	200
80 / 50	**100**	621-080510	6,5	291,95	381	12	1	1	1	1	1	1	1	1	1	1	2
	120	621-080512	6,5	332,75	442	12	1	1	1	1	1	1	1	1	1	1	2
	150	621-080515	6,5	398,65	535	12	1	1	1	1	1	1	1	2	2	2	2
	180	621-080518	6,5	458,15	628	12	1	1	1	1	2	2	2	2	2	2	2
80 / 60	**100**	621-080610	6,5	333,35	425	12	1	1	1	1	1	1	1	1	1	1	2
	120	621-080612	6,5	377,15	439	12	1	1	1	1	1	1	1	2	2	2	2
	150	621-080615	6,5	442,75	595	12	1	1	1	1	1	1	1	2	2	2	2
	180	621-080618	6,5	508,40	698	12	2	2	2	2	2	2	2	2	2	2	2
100 / 50	**100**	621-100510	6,5	334,95	428	12	1	1	1	1	1	1	1	1	1	1	2
	120	621-100512	6,5	378,70	496	12	1	1	1	1	1	1	1	2	2	2	2
	150	621-100515	6,5	444,35	599	12	1	1	1	1	1	1	1	2	2	2	2
	180	621-100518	6,5	510,05	701	12	2	2	2	2	2	2	2	2	2	2	2
100 / 60	**100**	621-100610	6,5	371,40	475	12	1	1	1	1	1	1	1	2	2	2	2
	120	621-100612	6,5	419,30	550	12	1	1	1	1	1	1	1	2	2	2	2
	150	621-100615	6,5	491,10	662	12	1	2	2	2	2	2	2	2	2	2	2
	180	621-100618	6,5	562,95	774	12	2	2	2	2	2	2	2	2	2	2	2
130 / 50	**100**	621-130510	8	425,45	641	16	1	2	2	2	2	2	2	2	2	2	2
	120	621-130512	8	483,05	737	16	1	2	2	2	2	2	2	2	2	2	2
nicht	**150**	621-130515	8	569,45	884	16	1	2	2	2	2	2	2	2	2	2	2
lagerhaltig	**180**	621-130518	8	668,75	1029	16	2	2	2	2	2	2	2	3	3	3	3
130 / 60	**100**	621-130610	8	468,15	708	16	1	2	2	2	2	2	2	2	2	2	2
	120	621-130612	8	530,35	812	16	1	2	2	2	2	2	2	2	2	2	2
nicht	**150**	621-130615	8	623,75	970	16	1	2	2	2	2	2	2	2	2	2	2
lagerhaltig	**180**	621-130618	8	730,10	1127	16	2	2	2	2	2	2	2	3	3	3	3
130 / 80	**120**	6251-130812	8	563,35	983	16	1	1	1	1	1	1	1	2	2	2	2
nicht	**150**	6251-130815	8	686,35	1165	16	2	2	2	2	2	2	2	3	3	3	3
lagerhaltig	**180**	6251-130818	8	796,30	1346	3 RD 16	2	2	2	2	3	3	3	3	3	3	3
155 / 50	**100**	621-155510	8	493,90	718	16	1	2	2	2	2	2	2	2	2	2	2
	120	621-155512	8	562,55	824	16	1	2	2	2	2	2	2	2	2	2	2
nicht	**150**	621-155515	8	678,55	986	16	2	2	2	2	2	2	2	2	2	2	2
lagerhaltig	**180**	621-155518	8	781,60	1146	16	2	2	2	2	2	2	2	3	3	3	3
155 / 60	**100**	621-155610	8	540,70	790	16	2	2	2	2	2	2	2	2	2	2	2
	120	621-155612	8	614,45	903	16	2	2	2	2	2	2	2	2	2	2	2
nicht	**150**	621-155615	8	738,05	1077	16	2	2	2	2	2	2	2	3	3	3	3
lagerhaltig	**180**	621-155618	8	848,65	1249	16	2	2	2	2	2	2	2	3	3	3	3
155 / 80	**120**	6251-155812	8	675,85	1084	16	2	2	2	2	2	2	2	3	3	3	3
nicht	**150**	6251-155815	8	810,50	1281	16	2	2	2	2	2	2	2	3	3	3	3
lagerhaltig	**180**	6251-155818	8	932,20	1478	3 RD 16	2	3	3	3	3	3	3	3	3	3	3

Maximale Aufbauhöhe mit Aufsatzrahmen = 2,40 m, max. 3 Aufsätze möglich pro Schacht. Betongüte C35/45. Unten ohne Falz.
Bei Pkw-Befahrbarkeit 0,5 to. Radlast benötigen Sie mind. 2 Paar Befestigungen.
Bei Pkw-Befahrbarkeit 1,0 to. Radlast ist ein Unterbau mittels Stahlkonsolen oder ein bauseitiges Fundament erforderlich (siehe S. 10).
Bei Dämmstärke 220-300 mm ist ein tragbarer Unterbau erforderlich.

KLS Kompakt-Lichtschächte – mit Boden

Lichtmaße Breite/Tiefe cm	Lichte Höhe cm	Artikel-Nr.	Wand-stärke cm	Preis/Stück Euro	Gewicht kg	Drehauf-hänger	Erforderliche Anzahl Befestigungen (Paar) bei Dämmdicken (in mm) 0	40	50	60	80	100	120	140	160	180	200
180 / 50	**100**	6251-180510	10	587,45	1039	16	2	2	2	2	2	2	2	2	2	2	2
	120	6251-180512	10	668,30	1181	20	2	2	2	2	2	2	2	3	3	3	3
nicht	**150**	6251-180515	10	802,75	1411	20	2	2	2	2	2	2	2	3	3	3	3
lagerhaltig	**180**	6251-180518	10	923,90	1633	20	2	3	3	3	3	3	3	3	3	3	3
180 / 60	**100**						nicht vorhanden										
	120	6251-180612	10	726,75	1296	20	2	2	2	2	2	2	2	3	3	3	3
nicht	**150**	6251-180615	10	869,30	1534	20	2	2	2	2	2	2	3	3	3	3	3
lagerhaltig	**180**	6251-180618	10	998,55	1771	20	2	3	3	3	3	3	3	4	4	4	4
180 / 80	**120**	6251-180812	10	824,10	1513	20	2	3	3	3	3	3	3	3	3	3	3
nicht	**150**	6251-180815	10	967,45	1780	20	2	3	3	3	3	3	3	4	4	4	4
lagerhaltig	**180**	6251-180818	10	1.123,70	2048	20	3	3	3	3	3	3	3	4	4	4	4
205 / 50	**100**						nicht vorhanden										
	120	6251-205512	10	752,50	1299	20	2	2	2	2	2	2	2	3	3	3	3
nicht	**150**	6251-205515	10	886,50	1540	20	2	2	2	2	3	3	3	3	3	3	3
lagerhaltig	**180**	6251-205518	10	1.033,80	1782	20	2	3	3	3	3	3	3	4	4	4	4
205 / 60	**100**						nicht vorhanden										
	120	6251-205612	10	814,85	1414	20	2	2	2	2	2	2	2	3	3	3	3
nicht	**150**	6251-205615	10	957,15	1670	20	2	3	3	3	3	3	3	4	4	4	4
lagerhaltig	**180**	6251-205618	10	1.112,70	1926	20	2	3	3	3	3	3	3	4	4	4	4
205 / 80	**120**	6251-205812	10	903,05	1642	20	2	3	3	3	3	3	3	2[1]	2[1]	2[1]	2[1]
nicht	**150**	6251-205815	10	1.059,45	1928	20	3	3	3	3	3	3	3	4	4	4	4
lagerhaltig	**180**	6251-205818	10	1.228,90	2214	20	3	3	3	3	4	4	4	5	5	5	5
230 / 50	**120**	6251-230512	10	842,75	1409	20	2	2	2	2	2	2	2	3	3	3	3
nicht	**150**	6251-230515	10	994,45	1669	20	2	3	3	3	3	3	3	3	3	3	3
lagerhaltig	**180**	6251-230518	10	1.159,65	1929	20	2	3	3	3	3	3	3	4	4	4	4
230 / 60	**120**	6251-230612	10	910,15	1535	20	2	3	3	3	3	3	3	3	3	3	3
nicht	**150**	6251-230615	10	1.070,55	1809	20	2	3	3	3	3	3	3	4	4	4	4
lagerhaltig	**180**	6251-230618	10	1.244,10	2084	20	3	3	3	3	3	3	3	4	4	4	4
230 / 80	**120**	6251-230812	10	983,80	1772	20	2	3	3	3	3	3	3	2[1]	2[1]	2[1]	2[1]
nicht	**150**	6251-230815	10	1.166,80	2076	20	3	3	3	3	3	3	3	4	4	4	4
lagerhaltig	**180**	6251-230818	10	1.336,75	2380	20	3	4	4	4	4	4	4	5	5	5	5
255 / 50	**120**	6251-255512	10	918,65	1520	20	2	2	2	2	3	3	3	3	3	3	3
nicht	**150**	6251-255515	10	1.084,45	1798	20	2	3	3	3	3	3	3	4	4	4	4
lagerhaltig	**180**	6251-255518	10	1.263,50	2076	20	3	3	3	3	3	3	3	4	4	4	4
255 / 60	**120**	6251-255612	10	989,95	1647	20	2	3	3	3	3	3	3	2[1]	2[1]	2[1]	2[1]
nicht	**150**	6251-255615	10	1.164,60	1940	20	3	3	3	3	3	3	3	4	4	4	4
lagerhaltig	**180**	6251-255618	10	1.352,55	2234	20	3	3	3	3	4	4	4	5	5	5	5
255 / 80	**120**	6251-255812	10	1.088,15	1901	20	3	3	3	3	3	3	3	2[1]	2[1]	2[1]	2[1]
nicht	**150**	6251-255815	10	1.323,30	2224	20	3	4	4	4	4	4	4	2[1]	2[1]	2[1]	2[1]
lagerhaltig	**180**	6251-255818	10	1.540,15	2547	20	3	4	4	4	4	4	4	5	5	5	5

1) Fundament bauseits erforderlich

Maximale Aufbauhöhe mit Aufsatzrahmen = 2,40 m, max. 3 Aufsätze möglich pro Schacht. Betongüte C35/45. Unten ohne Falz.
Bei Pkw-Befahrbarkeit 0,5 to. Radlast benötigen Sie mind. 2 Paar Befestigungen.
Bei Pkw-Befahrbarkeit 1,0 to. Radlast ist ein Unterbau mittels Stahlkonsolen oder ein bauseitiges Fundament erforderlich (siehe S. 10).
Bei Dämmstärke 220-300 mm ist ein tragbarer Unterbau erforderlich.

Zubehör KLS Kompakt-Lichtschächte

BEFESTIGUNG verzinkt (im Folienbeutel verpackt)

Dämmstoffdicke mm	Artikel-Nr.	Preis/Satz Euro	Gewicht kg
ohne Dämmung	623-00	30,15	2,54
40	623-04	33,70	3,48
50	623-05	34,55	3,68
60	623-06	35,45	3,80
80	623-08	37,15	3,92
100	623-10	39,05	4,32
120	623-12	40,75	4,62
140	623-14	42,55	4,82
160	623-16	44,20	5,12
180	623-18	46,00	5,28
200	623-20	47,85	5,50
220*	623-22	152,95	8,60
240*	623-24	156,15	8,80
260*	623-26	175,10	9,00
280*	623-28	180,10	9,10
300*	623-30	181,50	9,50

*ab 220 mm Dämmstärke = verstärkte Ausführung und nur möglich bei KLS Schächten mit mind. 2 Paar Befestigungen. Generell ist ein Fundament erforderlich.

STAHLKONSOLEN verzinkt

Artikel-Nr.	Preis/Stück Euro	Gewicht kg
68-KON03	109,45	2,5

VERSETZMITTEL Drehaufhänger (nicht rabattfähig)

	Farbe	Artikel-Nr.	Preis/ Stück Euro	Gewicht kg	Rücknahmekosten inkl. Prüfgebühr Euro/Stk.
RD 12 0,5 T	orange	68-DREH12	140,90	0,45	37,00
RD 16 1,2 T	rot	68-DREH16	161,60	0,85	40,00
RD 20 2,0 T	hellgrün	68-DREH20	220,65	1,55	47,00
RD 24 2,5 T	schwarz	68-DREH24	244,10	2,0	49,00
RD 30 4,0 T	dunkelgrün	68-DREH30	338,75	3,6	61,00

KLS Kompakt-Lichtschächte – Aufsatzrahmen

AUFSATZRAHMEN „KLS“

Lichtmaß Breite cm	Wand-stärke cm	Höhe cm	Wandabstand 50 cm Artikel-Nr.	Preis/Stück Euro	Gewicht kg	Wandabstand 60 cm Artikel-Nr.	Preis/Stück Euro	Gewicht kg	Wandabstand 80 cm nicht lagerhaltig Artikel-Nr.	Preis/Stück Euro	Gewicht kg
80	6,5	15	622-080515	84,25	47	622-080615	93,00	52	–	–	–
		20	622-080520	84,25	62	622-080620	93,00	69	–	–	–
		25	622-080525	84,25	78	622-080625	93,00	86	–	–	–
		50	622-080550	117,05	156	622-080650	127,85	172	–	–	–
100	6,5	15	622-100515	93,00	52	622-100615	101,70	57	–	–	–
		20	622-100520	93,00	69	622-100620	101,70	75	–	–	–
		25	622-100525	93,00	86	622-100625	101,70	94	–	–	–
		50	622-100550	127,85	172	622-100650	138,65	188	–	–	–
130	8	15	622-130515	122,30	73	622-130615	132,25	79	6252-130815	160,85	92
		20	622-130520	122,30	97	622-130620	132,25	105	6252-130820	160,85	123
		25	622-130525	122,30	121	622-130625	132,25	131	6252-130825	160,85	157
		50*	622-130550	156,55	270	622-130650	171,20	262	6252-130850	178,50	307
155	8	15	622-155515	145,95	81	622-155615	156,70	87	6252-155815	178,00	100
		20	622-155520	145,95	107	622-155620	156,70	115	6252-155820	178,00	132
		25	622-155525	145,95	134	622-155625	156,70	144	6252-155825	178,00	169
		50*	622-155550	184,70	287	622-155650	200,40	297	6252-155850	219,90	330
180	10	20	6252-180520	174,70	152	6252-180620	186,35	162	6252-180820	209,60	182
		25	6252-180525	174,70	189	6252-180625	186,35	202	6252-180825	209,60	226
		50*	6252-180550	202,50	393	6252-180650	218,70	418	6252-180850	256,60	447
205	10	20	6252-205520	193,25	165	6252-205620	205,05	175	6252-205820	228,85	195
		25	6252-205525	193,25	205	6252-205625	205,05	217	6252-205825	228,85	242
		50*	6252-205550	222,70	403	6252-205650	235,65	427	6252-205850	235,65	479
230	10	20*	6252-230520	214,90	178	6252-230620	227,15	187	6252-230820	248,65	207
		25*	6252-230525	214,90	220	6252-230625	227,15	233	6252-230825	248,65	258
		50*	6252-230550	271,10	435	6252-230650	285,80	460	6252-230850	306,40	510
255	10	20*	6252-255520	234,85	190	6252-255620	247,40	200	6252-255820	272,45	220
		25*	6252-255525	234,85	235	6252-255625	247,40	248	6252-255825	272,45	273
		50*	6252-255550	296,85	466	6252-255650	310,05	491	6252-255850	350,50	540

Aufsatz in Höhe 50 cm mit 1 Paar Anker zur Befestigung.

***nicht lagerhaltig; Lieferzeit ca. 2-3 Wochen.**

KLS Hinterfüllplatten für Aufsatzrahmen

PLATTEN „KLS“ für **3-seitigen** Aufsatz

Lichtmaß Breite cm	Höhe cm	Artikel-Nr.	Preis/Stück Euro	Gewicht kg
80	15	626-0815	72,10	22,5
	20	626-0820	72,70	30
	25	626-0825	73,70	37
100	15	626-1015	74,50	24,5
	20	626-1020	75,75	33
	25	626-1025	77,15	41
130	15	626-1315	93,25	43
	20	626-1320	94,95	57,5
	25	626-1325	97,20	71,5
155	15	626-1515	96,80	50,5
	20	626-1520	99,15	67,5
	25	626-1525	101,20	84
180*	20	626-1820	144,90	99
	25	626-1825	144,90	123,5
205*	20	626-2020	163,00	111,5
	25	626-2025	163,00	139
230*	20	626-2320	186,45	123,5
	25	626-2325	186,45	154,5
255*	20	626-2520	212,30	136
	25	626-2525	212,30	170

***nicht lagerhaltig; Lieferzeit ca. 2-3 Wochen.**

Platten „KLS“ für 3-seitigen Aufsatz zum bauseitigen Verkleben (Abschluss oben mit Betonfalz, unten ohne Gegenfalz).

KLEBER „KLS“ für Plattenmontage

Artikel-Nr.	Preis/Stück Euro
636-KLEB	23,10

2-Komponentenkleber passend für Silikonauspresspistolen
(eine Kartusche ausreichend für 3 Platten á 25 cm Bauteilhöhe).

Stahlzargen-Aufsatz KLS Kompakt-Lichtschächte

für 3-seitige Auflage

STAHLZARGEN-AUFSATZ „KLS“ in drei Höhen: 5/7,5/10 cm

Lichtmaß Breite cm	Nutz-höhe cm	Wandabstand 50 cm			Wandabstand 60 cm			Wandabstand 80 cm nicht lagerhaltig		
		Artikel-Nr.	Preis/Stück Euro	Gewicht kg	Artikel-Nr.	Preis/Stück Euro	Gewicht kg	Artikel-Nr.	Preis/Stück Euro	Gewicht kg
80	5	633-08505	150,00	5,3	633-08605	157,40	5,7	–	–	–
	7,5	633-08507	160,70	6,1	633-08607	168,85	6,6	–	–	–
	10	633-08510	174,15	6,9	633-08610	182,95	7,5	–	–	–
100	5	633-10505	156,15	6,1	633-10605	164,05	6,5	–	–	–
	7,5	633-10507	171,55	7,1	633-10607	180,00	7,6	–	–	–
	10	633-10510	187,30	8,1	633-10610	196,85	8,5	–	–	–
130	5	633-13505	226,80	7,2	633-13605	246,50	7,7	633-13805	260,15	8,5
	7,5	633-13507	258,55	8,4	633-13607	281,10	8,9	633-13807	294,00	9,9
	10	633-13510	285,85	9,7	633-13610	310,70	10,2	633-13810	319,10	11,2
155	5	633-15505	261,00	8,2	633-15605	285,95	8,6	633-15805	291,10	9,5
	7,5	633-15507	282,65	9,6	633-15607	307,25	10,1	633-15807	329,00	11
	10	633-15510	304,50	11	633-15610	338,30	11,5	633-15810	357,05	12,5
180	5*	633-18505	300,45	9,1	633-18605	313,10	9,5	633-18805	322,10	10,4
	7,5*	633-18507	329,75	10,7	633-18607	343,70	11,2	633-18807	363,95	12,1
	10*	633-18510	357,80	12,3	633-18610	372,65	12,8	633-18810	395,05	13,9
205	5*	633-20505	332,00	10	633-20605	344,65	10,5	633-20805	353,05	11,4
	7,5*	633-20507	364,50	11,9	633-20607	378,25	12,4	633-20807	399,05	13,3
	10*	633-20510	395,05	13,7	633-20610	409,90	14,2	633-20810	433,05	15,2
230	5*	633-23505	346,85	11	633-23605	359,25	11,4	633-23805	384,05	12,3
	7,5*	633-23507	391,95	13	633-23607	406,00	13,5	633-23807	434,00	14,4
	10*	633-23510	425,50	15	633-23610	440,65	15,5	633-23810	471,00	16,5
255	5*	633-25505	377,85	11,9	633-25605	390,15	12,4	633-25805	415,00	13,2
	7,5*	633-25507	427,00	14,2	633-25607	441,00	14,7	633-25807	468,95	15,6
	10*	633-25510	463,50	16,3	633-25610	478,65	16,9	633-25810	509,05	17,9

Der Stahlzargen Aufsatz wird einfach in den Betonfalz eingelegt.
Nutzhöhe + Falzhöhe = tatsächliche Höhe Stahlzargen-Aufsatz
Verkehrslast max. PKW-bef. 0,5 to. Radlast.

***nicht lagerhaltig**

Gitterroste KLS Kompakt-Lichtschächte

für 3-seitige Auflage

GITTERROSTE „KLS“

Lichtmaß Breite cm	MW mm	begeh-bar/ befahr-bar	Wandabstand 50 cm			Wandabstand 60 cm			Wandabstand 80 cm		
			Artikel-Nr.	Preis/Stück Euro	Gewicht kg	Artikel-Nr.	Preis/Stück Euro	Gewicht kg	Artikel-Nr.	Preis/Stück Euro	Gewicht kg
80	30/30	beg.	642-0850	49,50	5	642-0860	59,75	5,5	–	–	–
	30/10	beg.	642-0851	66,75	6,8	642-0861	73,85	7,5	–	–	–
	20/20	0,5 t.	642-0852	185,40	14	642-0862	193,85	16,8	–	–	–
	20/30	1,0 t.	642-0853	218,75	18	642-0863	228,75	22	–	–	–
100	30/30	beg.	642-1050	56,15	7,2	642-1060	66,40	7,9	–	–	–
	30/10	beg.	642-1051	74,85	8,3	642-1061	86,65	9,1	–	–	–
	20/20	0,5 t.	642-1052	196,90	17,8	642-1062	233,65	21,3	–	–	–
	20/30	1,0 t.	642-1053	232,30	23	642-1063	275,80	28	–	–	–
130	30/30	beg.	642-1350	127,75	12,7	642-1360	143,90	16,7	642-1380	188,10	23,4
	30/10	beg.	642-1351	159,90	16,6	642-1361	189,50	20,8	642-1381	240,60	26,6
	20/20	0,5 t.	642-1352	243,20	24,7	642-1362	280,90	30,3	642-1382	348,55	57,4
	20/30	1,0 t.	642-1353	310,80	32	642-1363	347,25	39	642-Z13	110,20 (Zwischenträger)	
155	30/30	beg.	642-1550	155,10	14,2	642-1560	182,80	22	642-1580	233,65	28
	30/10	beg.	642-1551	195,75	18,4	642-1561	235,55	25	642-1581	304,75	31,9
	20/20	0,5 t.	642-1552	288,25	27,6	642-1562	332,85	53,7	642-1582	423,40	68,6
	20/30	1,0 t.*	642-Z15	120,70 (Zwischenträger)		642-Z15	120,70 (Zwischenträger)		642-Z15	120,70 (Zwischenträger)	
180	30/30	beg.	642-1850	217,05	27,7	642-1860	245,90	31,9	642-1880	310,50	34,8
	30/10	beg.	642-1851	275,75	32,3	642-1861	307,60	43,4	642-1881	395,30	39,3
	20/20	0,5 t.	642-1852	370,30	42,6	642-1862	423,55	50,8	642-1882	530,25	80,1
	20/30	1,0 t.*	642-Z18	154,30 (Zwischenträger)		642-Z18	154,30 (Zwischenträger)		642-Z18	154,30 (Zwischenträger)	
205	30/30	beg.	642-2050	269,40	31,4	642-2060	288,75	36,2	642-2080	382,95	40,3
	30/10	beg.	642-2051	315,70	42,3	642-2061	375,50	49,3	642-2081	479,20	45,4
	20/20	0,5 t.	642-2052	420,85	48,4	642-2062	467,30	58,5	642-2082	593,05	90,9
	20/30	1,0 t.*	642-Z20	167,05 (Zwischenträger)		642-Z20	167,05 (Zwischenträger)		642-Z20	167,05 (Zwischenträger)	

***Gitterroste mit MW 20/20 sind bis 0,5t Radlast befahrbar. Mit den jeweiligen Zwischenträgern kann die Radlast auf 1t erhöht werden.**

Gitterroste KLS Kompakt-Lichtschächte

für 3-seitige Auflage

Lichtmaß Breite cm	MW mm	begeh-bar/ befahr-bar	Wandabstand 50 cm			Wandabstand 60 cm			Wandabstand 80 cm		
			Artikel-Nr.	Preis/Stück Euro	Gewicht kg	Artikel-Nr.	Preis/Stück Euro	Gewicht kg	Artikel-Nr.	Preis/Stück Euro	Gewicht kg
230* 2-teilig	30/30	beg.	642-2350	205,10	30,9	642-2360	244,50	35,7	642-2380	325,35	45,2
	30/10	beg.	642-2351	277,40	34,5	642-2361	332,30	39,9	642-2381	442,15	50,8
nicht lager-haltig	U-Schiene		642-U23060	103,15	11,84	642-U23060	103,15	20,18	642-U23060	103,15	20,18
	20/20	0,5 t.	642-2352	371,35	66,3	642-2362	444,90	78,1	642-2382	591,95	101,8
	U-Schiene		642-U23100	193,20	25,17	642-U23100	193,20	25,17	642-U23100	193,20	25,17
	20/30	1,0 t.	642-Z23	209,85	33,35	642-Z23	209,85	33,35	642-Z23	209,85	33,35
	Zwischenträger								642-U23100	193,20	25,17
255* 2-teilig	30/30	beg.	642-2550	286,95	36,2	642-2560	270,55	41,5	642-2580	359,95	52
	30/10	beg.	642-2551	306,95	40,2	642-2561	367,70	46,2	642-2581	489,25	58,3
nicht lager-haltig	U-Schiene		642-U25080	170,30	22,34	642-U25080	170,30	22,34	642-U25080	170,30	22,34
	20/20	0,5 t.	642-2552	410,90	75,4	642-2562	492,30	88,5	642-2582	655,00	114,6
	U-Schiene		642-U25120	243,40	36,7	642-U25120	243,40	36,7	642-U25120	243,40	36,7
	20/30	1,0 t.	642-Z25	258,10	43,28	642-Z25	258,10	43,28	642-Z25	258,10	43,28
	Zwischenträger								642-U25120	243,40	36,7

***Gitterroste ab Breite 230 sind 2-teilig und benötigen eine U-Schiene. Für eine Radlast von 1t ist zusätzlich zur U-Schiene ein Zwischenträger nötig. Gitterroste sind nicht lagerhaltig. Lieferzeit ca. 4 Wochen.**

Außenmaß Gitterroste: 80 - 100: Lichte Breite + 40 mm Lichte Tiefe + 5 mm
130 - 255: Lichte Breite + 48 mm Lichte Tiefe + 5 mm

Zwischenträger

Stahlzargen-Aufsatz KLS Kompakt-Lichtschächte

für 4-seitige Auflage (bei Verwendung von Hinterfüllplatte)
Achtung: nicht lagerhaltig.
Lieferzeit 2-3 Wochen.

STAHLZARGEN-AUFSATZ „KLS“ in drei Höhen: 5/7,5/10 cm

Lichtmaß Breite	Nutz-höhe	Wandabstand 50 cm			Wandabstand 60 cm			Wandabstand 80 cm		
cm	cm	Artikel-Nr.	Preis/Stück Euro	Gewicht kg	Artikel-Nr.	Preis/Stück Euro	Gewicht kg	Artikel-Nr.	Preis/Stück Euro	Gewicht kg
80	5	635-085505	150,05	6,8	635-086505	157,45	7,2	–	–	–
	7,5	635-085507	160,90	7,7	635-086507	169,00	8,1	–	–	–
	10	635-085510	174,30	8,5	635-086510	183,05	9,0	–	–	–
100	5	635-105505	156,20	8	635-106505	164,20	8,3	–	–	–
	7,5	635-105507	171,70	8,9	635-106507	180,20	9,3	–	–	–
	10	635-105510	187,40	9,9	635-106510	197,05	10,4	–	–	–
130	5	635-135505	227,00	9,5	635-136505	246,70	9,9	635-138505	261,35	10,8
	7,5	635-135507	258,70	10,7	635-136507	281,25	11,2	635-138507	298,10	12,2
	10	635-135510	286,00	11,9	635-136510	310,85	12,4	635-138510	329,50	13,5
155	5	635-155505	261,15	10,9	635-156505	286,10	11,3	635-158505	277,10	12,1
	7,5	635-155507	282,85	12,3	635-156507	307,35	12,7	635-158507	307,35	13,7
	10	635-155510	304,70	13,7	635-156510	338,40	14,2	635-158510	338,40	15,2
180	5	635-185505	300,65	12,2	635-186505	313,30	12,6	635-188505	322,25	13,5
	7,5	635-185507	329,85	13,8	635-186507	343,85	14,3	635-188507	364,15	15,3
	10	635-185510	358,05	15,4	635-186510	372,80	15,9	635-188510	395,30	16,9
205	5	635-205505	332,15	13,5	635-206505	344,80	14,0	635-208505	353,30	14,8
	7,5	635-205507	364,65	15,4	635-206507	378,50	15,8	635-208507	399,25	16,8
	10	635-205510	395,30	17,2	635-206510	410,20	17,7	635-208510	433,30	18,7
230	5	635-235505	347,10	14,9	635-236505	359,45	15,3	635-238505	384,25	16,2
	7,5	635-235507	392,15	16,9	635-236507	406,10	17,4	635-238507	434,25	18,3
	10	635-235510	425,75	18,9	635-236510	440,95	19,4	635-238510	471,35	20,4
255	5	635-255505	378,05	16,3	635-256505	390,55	16,7	635-258505	415,25	17,5
	7,5	635-255507	427,15	18,4	635-256507	441,20	18,9	635-258507	469,25	19,9
	10	635-255510	463,75	20,6	635-256510	478,95	21,2	635-258510	509,35	22,2

Der Stahlzargen Aufsatz wird einfach in den Betonfalz eingelegt.
Nutzhöhe + Falzhöhe = tatsächliche Höhe Stahlzargen-Aufsatz
Verkehrslast max. PKW-bef. 0,5 to. Radlast.

Gitterroste KLS Kompakt-Lichtschächte

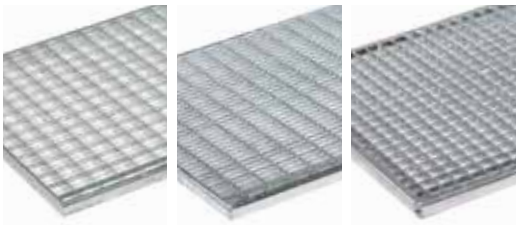

für 4-seitige Auflage (bei Verwendung von Hinterfüllplatte)
Achtung: nicht lagerhaltig.
Lieferzeit 3-4 Wochen.

GITTERROSTE „KLS“ für **4-seitige** Auflage

Lichtmaß Breite cm	MW mm	begeh-bar/ befahr-bar	Wandabstand 50 cm			Wandabstand 60 cm			Wandabstand 80 cm		
			Artikel-Nr.	Preis/Stück Euro	Gewicht kg	Artikel-Nr.	Preis/Stück Euro	Gewicht kg	Artikel-Nr.	Preis/Stück Euro	Gewicht kg
80	30/30	beg.	644-0850	71,55	5	644-0860	80,95	6	–	–	–
	30/10	beg.	644-0851	97,95	7	644-0861	110,85	8	–	–	–
	20/20	0,5 t.	644-0852	153,90	14	644-0862	166,55	17	–	–	–
100	30/30	beg.	644-1050	80,25	7	644-1060	94,90	8	–	–	–
	30/10	beg.	644-1051	114,30	8	644-1061	135,15	9	–	–	–
	20/20	0,5 t.	644-1052	187,20	18	644-1062	206,25	21	–	–	–
130	30/30	beg.	644-1350	116,20	13	644-1360	137,40	17	644-1380	178,50	23,2
	30/10	beg.	644-1351	156,05	17	644-1361	184,50	21	644-1381	241,45	26,6
	20/20	0,5 t.	644-1352	222,10	25	644-1362	262,65	30	644-1382	343,70	57,6
155	30/30	beg.	644-1550	137,75	14	644-1560	162,90	22	644-1580	213,15	27,4
	30/10	beg.	644-1551	184,95	18	644-1561	218,70	25	644-1581	286,20	31,5
	20/20	0,5 t.	644-1552	263,30	28	644-1562	311,35	54	644-1582	407,40	68,3
180	30/30	beg.	644-1850	159,30	20,5	644-1860	188,35	24,3	644-1880	248,50	31,7
	30/10	beg.	644-1851	213,90	23,6	644-1861	252,90	27,9	644-1881	331,00	36,5
	20/20	0,5 t.	644-1852	304,50	51	644-1862	360,05	60,3	644-1882	471,15	79
205	30/30	beg.	644-2050	180,85	23,3	644-2060	213,85	27,5	644-2080	279,85	36
	30/10	beg.	644-2051	242,85	26,8	644-2061	287,15	31,6	644-2081	375,75	41,4
	20/20	0,5 t.	644-2052	345,65	57,9	644-2062	408,75	68,5	644-2082	534,90	89,6
230* 2-teilig	30/30	beg.	644-2350	202,40	26,1	644-2360	239,35	30,8	644-2380	313,20	40,3
	30/10	beg.	644-2351	274,75	29,9	644-2361	321,35	35,4	644-2381	420,50	46,3
	20/20	0,5 t.	644-2352	386,85	64,8	644-2362	457,45	76,7	644-2382	598,65	100,3
255* 2-teilig	30/30	beg.	644-2550	223,95	28,8	644-2560	264,80	34,1	644-2580	346,55	44,6
	30/10	beg.	644-2551	300,70	33,1	644-2561	355,55	39,2	644-2581	465,30	51,2
	20/20	0,5 t.	644-2552	428,05	71,7	644-2562	506,15	84,8	644-2582	662,35	111

***Gitterroste ab Breite 230 sind 2-teilig.**
****Gitterroste mit MW 20/20 sind bis 0,5t Radlast befahrbar. Mit den jeweiligen Zwischenträgern kann die Radlast auf 1t erhöht werden.**
Außenmaß Gitterroste: 80 - 100: Lichte Breite + 40 mm, Lichte Tiefe + 5 mm | 130 - 255: Lichte Breite + 48 mm, Lichte Tiefe + 5 mm

Lichtschachtabdeckung KLS

Edelstahlgewebe V2A
Der wandseitige Anschluss ist mit einer 6 mm Borstendichtung versehen.

Die Tiefe muss nachträglich ausgemessen werden (abhängig von Dämmung und Putzauftrag).
Die Montage erfolgt durch Verschrauben mit dem Gitterrost.
Schrauben werden mitgeliefert.

Lieferzeit 2-3 Wochen.

Lichtmaß Breite cm	Außen-Breite cm	Wandabstand 50 cm			Wandabstand 60 cm			Wandabstand 80 cm		
		Artikel-Nr.	Preis/Stück Euro	Gewicht kg	Artikel-Nr.	Preis/Stück Euro	Gewicht kg	Artikel-Nr.	Preis/Stück Euro	Gewicht kg
80	93	65-LISA08	183,50	0,39	65-LISA086	194,90	0,5	–	–	–
100	113	65-LISA10	202,15	0,39	65-LISA106	216,35	0,62	–	–	–
130	146	65-LISA135	230,75	0,39	65-LISA136	246,55	0,78	65-LISA138	280,05	1,01
155	171	65-LISA155	262,25	0,39	65-LISA156	276,65	0,9	65-LISA158	314,20	1,15
180	200	65-LISA185	290,95	0,7	65-LISA186	311,05	1,06	65-LISA188	341,55	1,44
205	225	65-LISA205	337,75	0,84	65-LISA206	351,80	1,18	65-LISA208	378,40	1,51
230	250	65-LISA235	AUF ANFRAGE		65-LISA236	AUF ANFRAGE		65-LISA238	AUF ANFRAGE	
255	275	65-LISA255	AUF ANFRAGE		65-LISA256	AUF ANFRAGE		65-LISA258	AUF ANFRAGE	

Vario-Flex für KLS Kompakt-Lichtschächte

- Höhenverstellbar von 5-17 cm
- Einbau in weniger als 2 Minuten
- Ermöglicht eine perfekte Optik

Bestehend aus 3 Komponenten:
- Zarge
- Gitterrost in Maschenweite **30/10 mm**
- Befestigung

Lichtmaß Breite cm	Wandabstand 50 cm			Wandabstand 60 cm		
	Artikel-Nr.	Preis/Stück Euro	Gewicht kg	Artikel-Nr.	Preis/Stück Euro	Gewicht kg
80	634-0851	319,00	16,68	634-0861	361,55	18,46
100	634-1051	345,05	19,42	634-1061	374,20	22,06
130	634-1351	415,35	26,00	634-1361	459,05	28,50

Hier geht es zum Montagevideo VARIO-FLEX Lichtschachtaufsatz:

Zubehör KLS Kompakt-Lichtschächte

SICHERUNGSKETTEN

	Artikel-Nr.	Preis/Paar Euro	Gewicht kg
Standard	65-SK1	15,30	0,4

Bestehend aus: Flacheisenhaken mit Kette, Ösenschraube, Dübel, Federstecker

Gesamtlänge ca. 80 cm. Schließen und Öffnen ohne Schlüssel. Paarweise verpackt mit Montageanleitung. Verlängerungen mit 70 cm erhältlich.

	Artikel-Nr.	Preis/Paar Euro	Gewicht kg
GS 40	65-SK2	85,00	1,4

Bestehend aus: Panzerplatte, Bügel, Sicherungsblech, Kettenhalter, Sicherungsketten, Öse, Anschraubplatte, Dübel, Schraube, Schutzblech

Eine besonders stabile Ausführung. Gesamtlänge ca. 40 cm. Schließen und Öffnen ohne Schlüssel. Komplett verpackt mit Montageanleitung.

	Artikel-Nr.	Preis/Paar Euro	Gewicht kg
Abhebesicherung	65-SK4	31,10	0,4

Bestehend aus: Anschraubwinkel, Wellenklammern (für MW 30/30), Rechteckklammern (für MW 30/10), Karosseriescheibe (für MW 20/20), Flachrundschrauben, Sechskant Holzschrauben, Kunststoffdübel

Zum nachträglichen Anbringen von außen.

	Artikel-Nr.	Preis/Paar Euro	Gewicht kg
Verlängerung 70 cm	65-SKV	11,15	0,4

Kette ca. 70 cm
Paarweise verpackt mit Montageanleitung.

LAUBFANGKORB

Artikel-Nr.	Preis/Stück Euro	Gewicht kg
68-LAUB	31,25	0,13

Laubfangkorb mit Drehmechanik aus Kunststoff
Einsetzbar für Rohre mit einem Durchmesser von 75-200 mm
Durchmesser außen 230 mm, Höhe gesamt 150 mm

STANDARD-LICHTSCHÄCHTE

TYP AS und D

ANSCHRAUBLICHTSCHÄCHTE TYP AS

Systemunabhängige Langzeitsicherheit

Anschraublichtschächte Typ AS werden überall dort eingesetzt, wo Systemunabhängigkeit gefordert wird. **Anschraublichtschächte AS können bis zu einer Gesamthöhe von 200 cm aufgestockt werden.**

LICHTSCHACHT MIT BODEN +
ABLAUF MUFFE DN 100

EINHÄNGELICHTSCHÄCHTE TYP D

Dauerhafte Sicherheit und einfacher Bauablauf

Die Lichtschächte werden einfach und sicher in die Konsolen der UNIfix KOMBI Betonzarge eingehängt. **Einhängelichtschächte Typ D können bis zu einer Gesamthöhe von 200 cm aufgestockt werden.**

Standard-Lichtschächte Typ AS + Typ D

OHNE BODEN

Lichtmaße Breite/Tiefe cm	Bauhöhe cm	Wandstärke cm	Artikel-Nr.	Preis/Stück Euro	Stück-gewicht kg	Stück/ Palette kg
60/50	50	6	610-06	86,30	125	8
80/50	50	6	610-08	96,35	145	8
100/50	50	6	610-10	106,35	160	8
125/50	50	7	610-12	136,30	214	4
150/50	50	8	610-15	196,20	270	4
200/50	50	9	610-20	256,25	365	4

MIT BODEN

Lichtmaße Breite/Tiefe cm	Bauhöhe cm	Wandstärke cm	Artikel-Nr.	Preis/Stück Euro	Stück-gewicht kg	Stück/ Palette kg
60/50	50	6	611-06	116,30	161	4
80/50	50	6	611-08	136,30	191	4
100/50	50	6	611-10	156,45	218	4
125/50	50	7	611-12	198,85	310	4
150/50	50	8	611-15	271,35	396	4
200/50	50	9	611-20	356,25	536	4

KOMPONENTENBEDARF FÜR ANSCHRAUBLICHTSCHÄCHTE MIT UND OHNE DÄMMUNG

Aufbauhöhe (max. 2 m)	OHNE Dämmung						MIT Dämmung					
	bis 1 m		bis 1,5 m		bis 2 m		bis 1 m		bis 1,5 m		bis 2 m	
	Anschraub-teile	Aufsätze	Anschraub-teile	Aufsätze	Anschraub-teile	Aufsätze	Anschraub-teile	Aufsätze	Anschraub-teile	Aufsätze	Anschraub-teile	Aufsätze
AS 60+80	1	1	1	2	1	3	2	0	2	1	2	2
AS 100+125	1	1	1	2	2	2	2	0	2	1	3	1
AS 150+200	1	1	2	1	3	1	2	0	3	0	4	0

Bei Typ D handelt es sich um einen AS-Lichtschacht mit anschraubbarem Adapter
Nur in den Größen 60, 80 und 100. Aufbauhöhe maximal 1,50 m.

ADAPTER

Artikel-Nr.	Preis/Satz Euro	Stück-gewicht kg
65-DAD	34,80	0,95

Adapter, verzinkt zum Einhängen von Anschraub-lichtschächten in die UNIfix KOMBI Betonzargen

Befestigungsmaterial für Lichtschächte Typ AS + Typ D

BEFESTIGUNGSSATZ TYP AS

(je Lichtschacht, im Polybeutel verpackt)

Dämmstoff-dicke mm	Artikel-Nr.	Preis/ Satz Euro	Stück-gewicht kg
ohne Dämmung	65-ASB	35,85	1,6
40	65-AS04	58,15	2,4
50	65-AS05	58,65	2,5
60	65-AS06	58,95	2,6
80	65-AS08	61,00	3,7
100	65-AS10	81,75	4,0
120	65-AS12	86,85	4,4
140	65-AS14	89,85	4,7
160	65-AS16	93,50	5,1
180	65-AS18	107,25	5,4
200	65-AS20	110,20	5,7

a 2 Flachlaschen mit Schrauben

b 2 Ankerbolzen 16 mm Ø mit Scheiben und Muttern

c 2 Distanzhülsen dickwandig (ab 80 mm mit angeschweißtem Knotenblech)

d 2 Distanzhülsen dünnwandig

Für Lichtschächte mit mehr als 200 mm Dämmung verweisen wir auf unser SAS- und KLS-Programm.

Befestigung ohne Dämmung

b 2 Ankerbolzen 12 mm Ø mit Scheiben und Muttern (c und d entfallen)

BEFESTIGUNGSSATZ TYP D

Dämmstoff-dicke mm	Artikel-Nr.	Preis/ Satz Euro	Stück-gewicht kg
50	65-KON05	49,60	0,9
60	65-KON06	52,80	1,0
80	65-KON08	53,00	1,2
100	65-KON10	57,90	1,3
120	65-KON12	59,95	1,5
140	65-KON14	65,85	1,8
160	65-KON16	69,75	1,9
180	65-KON18	81,30	2,1
200	65-KON20	91,45	2,3

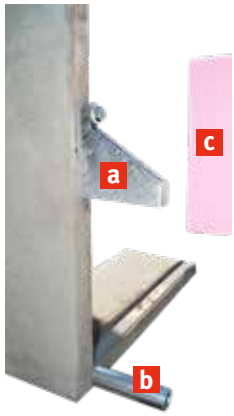

Ein Montagesatz je Lichtschacht im Polybeutel verpackt besteht aus:

a 2 Einhängekonsolen mit Schrauben

b 2 Distanzhülsen

c 2 Dämmstoff-Formteilen

Montagesatz zur Überbrückung der Perimeterdämmung, bei üblicher Dämm-Montage sowie bei gleichzeitigem Einbau von Betonzarge und Dämmung in die Schalung.

Einhängekonsole bauseits vermörteln

Standard-Aufsatzrahmen für Typ AS + Typ D

AUFSATZRAHMEN 3-SEITIG

Lichtmaße Breite/Tiefe cm	Höhe cm	Wand-stärke cm	Artikel-Nr.	Preis/Stück Euro	Stück-gewicht kg	Stückzahl/ Palette
60/50	10	6	630-0610	26,90	25,0	32
	15	6	630-0615	30,25	37,5	20
	20	6	630-0620	33,50	50,0	16
	30	6	630-0630	50,30	75,0	12
	50	6	630-0650	67,00	125,0	8
80/50	10	6	630-0810	30,70	29,0	32
	15	6	630-0815	34,55	44,0	20
	20	6	630-0820	38,55	58,0	16
	30	6	630-0830	57,65	87,0	12
	50	6	630-0850	76,95	145,0	8
100/50	10	6	630-1010	34,65	32,0	32
	15	6	630-1015	39,20	48,0	20
	20	6	630-1020	43,50	64,0	16
	30	6	630-1030	65,25	96,0	12
	50	6	630-1050	87,00	160,0	8
125/50	15	7	630-1215	52,65	64,5	10 *
	20	7	630-1220	58,55	86,0	8 *
	30	7	630-1230	87,70	129,0	6 *
	50	7	630-1250	116,95	214,0	4 *
150/50	15	8	630-1515	79,70	81,0	10 *
	20	8	630-1520	88,45	108,0	8 *
	30	8	630-1530	132,70	162,0	6 *
	50	8	630-1550	177,00	270,0	4 *
200/50	15	9	630-2015	106,45	109,5	10 *
	20	9	630-2020	118,35	146,0	8 *
	30	9	630-2030	177,55	219,0	6 *
	50	9	630-2050	236,90	365,0	4 *

*nicht in halbem Palettengebinde lieferbar

AUFSATZRAHMEN 4-SEITIG

Lichtmaße Breite/Tiefe cm	Höhe cm	Wand-stärke cm	Artikel-Nr.	Preis/Stück Euro	Stück-gewicht kg	Stück/ Palette
60/44	10	6	631-0610	39,60	27,2	16
	15	6	631-0615	44,40	40,8	12
	20	6	631-0620	49,35	54,4	10
80/44	10	6	631-0810	45,20	32,2	16
	15	6	631-0815	50,90	48,3	12
	20	6	631-0820	56,55	64,4	10
100/44	10	6	631-1010	51,15	37,5	16
	15	6	631-1015	57,55	56,3	12
	20	6	631-1020	64,00	75,0	10

Aufsatzrahmen 4-seitig
bei Tiefgaragen mit Erdüberdeckung

Gitterroste für Typ AS + Typ D

GITTERROSTE für **3-seitige** Auflage

Lichtmaße Breite/Tiefe cm	Außenmaß mm	Maschen-weite* mm	Artikel-Nr.	Preis/Stück Euro	Gewicht kg
60/50	640 x 490	30/30	64-060	37,00	4,0
		30/10	64-061	54,45	5,5
		20/20	64-062	142,20	10,0
80/50	840 x 490	30/30	64-080	43,85	5,0
		30/10	64-081	61,05	7,0
		20/20	64-082	176,65	13,0
100/50	1040 x 490	30/30	64-100	57,85	6,5
		30/10	64-101	72,90	8,5
		20/20	64-102	198,70	16,0
125/50	1300 x 495	30/30	64-120	115,20	12,5
		30/10	64-121	137,40	15,5
		20/20	64-122	229,30	25,5
150/50	1550 x 495	30/30	64-150	137,40	14,5
		30/10	64-151	164,30	19,0
		20/20	64-152	273,75	34,5
200/50	2050 x 495	30/30	64-200	206,35	22,0
		30/10	64-201	246,95	29,5
		20/20	64-202	343,40	46,0

*Maschenweite: begehbar in MW 30/30 und 30/10 mm,
befahrbar 5 KN Radlast in MW 20/20 mm

Gitterrost begehbar
Maschenweite 30/30
Punktlast 150 kg

Gitterrost begehbar
Maschenweite 30/10
Punktlast 150 kg

Gitterrost PKW-befahrbar
Maschenweite 20/20
Punktlast 500 kg

GITTERROSTE für **4-seitige** Auflage

Lichtmaße Breite/Tiefe cm	Außenmaß mm	Maschen-weite* mm	Artikel-Nr.	Preis/Stück Euro	Gewicht kg
60/50	640 x 490	30/30	64-0060	42,30	4,0
		30/10	64-0061	55,75	6,0
		20/20	64-0062	124,40	9,0
80/50	840 x 490	30/30	64-0080	48,35	5,5
		30/10	64-0081	67,90	8,0
		20/20	64-0082	149,70	11,5
100/50	1040 x 490	30/30	64-0100	61,05	7,5
		30/10	64-0101	79,80	9,0
		20/20	64-0102	168,40	14,5

*Maschenweite: begehbar in MW 30/30 und 30/10 mm,
befahrbar 5 KN Radlast in MW 20/20 mm

Aufsatzrahmen aus Stahl für Typ AS + Typ D

STAHLZARGEN-AUFSATZ

Lichtmaße Breite/Tiefe cm	Höhe cm	Artikel-Nr.	Preis/Stück Euro	Gewicht kg
60/50	5	632-0605	139,05	3,5
	7,5	632-0607	150,00	4,5
	10	632-0610	161,30	5,3
80/50	5	632-0805	150,00	4,1
	7,5	632-0807	160,70	5,3
	10	632-0810	174,15	6,3
100/50	5	632-1005	156,15	4,6
	7,5	632-1007	171,55	6,0
	10	632-1010	187,30	7,2
125/50	5	632-1205	223,15	7,1
	7,5	632-1207	251,30	7,9
	10	632-1210	279,00	8,8
150/50	5	632-1505	241,75	9,1
	7,5	632-1507	273,10	10,1
	10	632-1510	304,20	11,3
200/50	5	632-2005	275,70	11,0
	7,5	632-2007	315,05	12,3
	10	632-2010	353,65	13,7

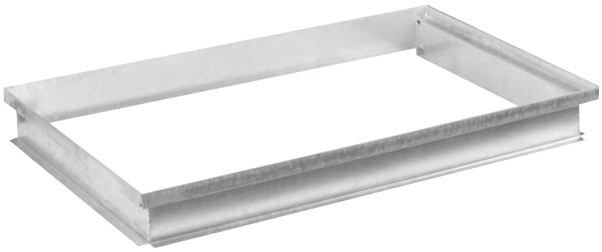

- Zur exakten Höhenanpassung des Gitterrostes an die Belagoberfläche
- Betonrandfreier Belaganschluss bis an die Zarge
- Passend für Lichtschacht- und Aufsatzrahmen
- Für alle Standardroste mit Verstärkungsleiste

VARIO-FLEX Lichtschachtaufsatz

Lichtmaße Breite/Tiefe cm	Artikel-Nr.	Preis/Stück Euro	Gewicht kg
80/50	634-0851	319,00	16,68
100/50	634-1051	345,05	19,42
125/50	634-1251	389,65	24,04

- Höhenverstellbar von 5-17 cm
- Einbau in weniger als 2 Minuten
- Ermöglicht eine perfekte Optik

Bestehend aus 3 Komponenten:

- Zarge
- Gitterrost in Maschenweite **30/10 mm**
- Befestigung

Hier geht es zum Montagevideo VARIO-FLEX Lichtschachtaufsatz:

Zubehör Lichtschächte für Typ AS + Typ D

LICHTSCHACHTABDECKUNG (Lieferzeit ca. 2 Wochen)

Baubreite cm	Außenbreite cm	Artikel-Nr.	Preis/Stück Euro	Gewicht kg
60	72	65-LISA06	164,85	0,39
80	92	65-LISA08	183,50	0,39
100	112	65-LISA10	202,15	0,39
125	139	65-LISA12	230,75	0,39
150	166	65-LISA15	258,00	0,70
200	218	65-LISA20	323,70	0,84

- begehbar
- 66 % luftdurchlässig

Montage durch Verschrauben mit dem Gitterrost. Schrauben werden mitgeliefert. Wandanschluss mit Borstendichtung. Tiefe muss nachträglich ausgemessen werden, da es sich um eine individuelle Sonderanfertigung handelt.

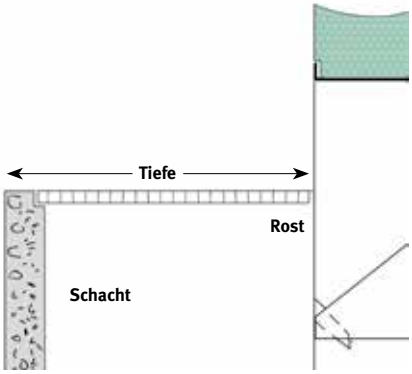

SICHERUNGSKETTEN

	Artikel-Nr.	Preis/Paar Euro	Gewicht kg
Standard	65-SK1	15,30	0,4
Verlängerung 70 cm	65-SKV	11,15	0,4
Abhebesicherung	65-SK4	31,10	0,4
GS 40	65-SK2	85,00	1,4

SICHERUNGSKETTE STANDARD (VERZINKT)

Bestehend aus: Flacheisenhaken mit Kette, Ösenschraube, Dübel, Federstecker. Gesamtlänge ca. 80 cm. Schließen und Öffnen ohne Schlüssel. Paarweise verpackt mit Montageanleitung. Verlängerungen mit 70 cm erhältlich.

SICHERUNGSKETTE GS 40

Bestehend aus: Panzerplatte, Bügel, Sicherungsblech, Kettenhalter, Sicherungsketten, Öse, Anschraubplatte, Dübel, Schraube, Schutzblech

Eine besonders stabile Ausführung. Gesamtlänge ca. 40 cm. Schließen und Öffnen ohne Schlüssel. Komplett verpackt mit Montageanleitung.

ABHEBESICHERUNG

Bestehend aus: Anschraubwinkel, Wellenklammern (für MW 30/30), Rechteckklammern (für MW 30/10), Karosseriescheibe (für MW 20/20), Flachrundschrauben, Sechskant Holzschrauben, Kunststoffdübel. Zum nachträglichen Anbringen von außen.

LAUBFANGKORB

Artikel-Nr.	Preis/Stück Euro	Gewicht kg
68-LAUB	31,25	0,13

Der **Laubfangkorb** mit Drehmechanik aus Kunststoff. Einsetzbar für Rohre mit einem Durchmesser von 75-200 mm.

KELLERFENSTERSYSTEME

VON JÄGER BETONTEILE – FLEXIBEL. DURCHDACHT. AUSGEREIFT.

THERMO-ZARGENFENSTER-SYSTEM

Das hochwertige, maßgenaue Zargenfenster mit Hohlkammerprofil in Wohnraumqualität.

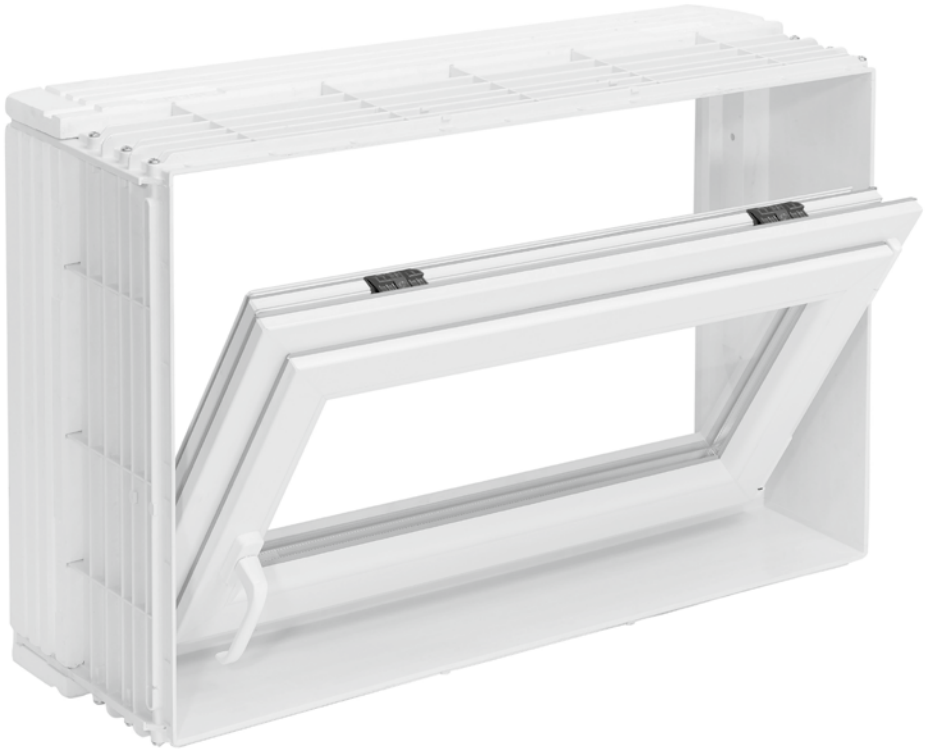

UNI*fix* KOMBI – Zargensystem – Auslaufprodukt!

UNI*fix* KOMBI – Betonzargen

BETONZARGEN mit integrierter Stahlprofilzarge, Beton C25/30.

*solange der Vorrat reicht

Zargen Lichtmaße cm	Wanddicken cm	Artikel-Nr.		Preis/Stück Euro	Stückgewicht kg	Stückzahl/Palette
60/50*	20/24/25/30	500-06520	bis 30	95,40	47/55/56/69	10/10/10/8
80/50*	20/24/25/30	500-08520	bis 30	112,95	54/64/66/82	10/10/10/8
80/60*	20/24/25/30	500-08620	bis 30	121,10	58/67/68/87	10/10/10/8
100/60*	20/24/25/30	500-10620	bis 30	138,60	68/80/81/104	8/8/8/6
100/80*	20/24/25/30	500-10820	bis 30	155,80	80/98/102/115	4/4/4/3

Fenstereinsätze – Lagerabverkauf – solange der Vorrat reicht

STAHLFENSTER Standard verzinkt, Gitter und Glasflügel drehbar.

Nennmaße Breite/Höhe cm	Artikel-Nr.	Preis/Stück Euro	Stückgewicht kg	Stückzahl/Palette
60/50 (1)	560-065	113,50	6,8	30
80/50 (1)	560-085	126,90	8,8	30
80/60 (2)	560-0862	148,70	10,4	30
100/60 (2)	560-106	202,60	12,4	15
100/80 (2)	560-108	254,00	18,4	15

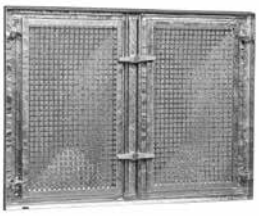

(1) (2) = Anzahl der Fensterflügel. Zweiflügel mit festem Mittelsteg.

Der Befestigungseinsatz ist im Fensterpreis enthalten.
Preis bei Extrabezug = 6,50 Euro – Artikel-Nr. 595-B2
Preis für Griff (Reiber) = 8,95 Euro – Artikel-Nr. 595-R1N / 595-R2N - 2-flg.

KIPPFLÜGELFENSTER – NACHBESTELLUNG MIT LIEFERZEIT MÖGLICH

Nennmaße Breite/Höhe cm	Artikel-Nr.	Außenmaße cm	Preis/Stück Euro	Stückgewicht kg
60/50	550-I065	59 x 49	119,20	5,6
80/50	550-I085	79 x 49	136,80	7,4
80/60	550-I086	79 x 59	142,70	8,4
100/60	550-I106	99 x 59	170,75	10,2
100/80	550-I108	99 x 79	209,25	13,4

UNI*fix* Kippfenster – Fensterrahmen im Dreikammer-System aus 72 mm dicken PVC-Profilen, Flügelrahmen mit Schienen-Einfassprofil. ISO-Glas 24 mm, Kunststoff-Scherenbeschlag mit mehreren Kippstellungen. Bei hohem Wasseraufkommen oder Schlagregen verweisen wir auf unsere wasserdichten Fenster (S. 11).

Fenstereinsätze – Lagerabverkauf – Nachbestellungen mit Lieferzeit möglich

Einschraubfertige weiße Kunststofffenster für UNIfix KOMBI Betonzargen einschließlich Befestigungsmaterial und Versetzanleitung. UNIfix Kunststoff-Drehkippfenster Fensterrahmen und Flügelrahmen im Dreikammer-System aus 72 mm dicken PVC-Profilen. Ausführungen: Anschlag DIN links oder DIN rechts.

Wärmeschutzglas 24 mm, Marken-Drehkipp-Beschlag und Fenstergriff.

Bei hohem Wasseraufkommen oder Schlagregen verweisen wir auf unsere wasserdichten Fenster.

Kunststoff-Drehkippfenster

Nennmaße Breite/Höhe cm	Außenmaße cm	Gewicht kg
60/50	59 x 49	9,0
80/50	79 x 49	11,6
80/60	79 x 59	13,5
100/60	99 x 59	16,7
100/80	99 x 79	21,3

Ug =1,1 - 2-fach Verglasung, Uw=1,3

Artikel-Nr. DIN links	Artikel-Nr. DIN rechts	Preis/Stück Euro
550-L065	550-R065	247,55
550-L085	550-R085	267,85
550-L086	550-R086	280,35
550-L106	550-R106	315,80
550-L108	550-R108	361,65

Ug = 0,7 - 3-fach Verglasung, Uw=0,9
nicht lagerhaltig ca. 5-6 Wochen Lieferzeit

Artikel-Nr. DIN links	Artikel-Nr. DIN rechts	Preis/Stück Euro
5503-L065	5503-R065	320,20
5503-L085	5503-R085	335,60
5503-L086	5503-R086	359,55
5503-L106	5503-R106	392,10
5503-L108	5503-R108	427,90

Olive weiß Kunststoff mit Montageschrauben bei Extrabezug = 27,30 Euro. Artikel-Nr. 595-OLIVE01, abschließbar 595-OLIVE02 39,85 Euro.
Der Befestigungssatz ist im Fensterpreis enthalten. Artikel-Nr. 595-B1 – Preis bei Extrabezug = Euro 6,50.

Sondereinsätze – NACHBESTELLUNG MIT LIEFERZEIT MÖGLICH

LÜFTUNGSLAMELLEN

Nennmaße Breite/Höhe cm	Artikel-Nr.	Gewicht kg
80/60	5501-EL086	8,3
100/60	5501-EL106	10,0
100/80	5501-EL108	12,8

Kipp-Flügel E-Glas mit durchgehenden Lamellen für Heizräume

Preise auf Anfrage

TROCKNERANSCHLUSS

Nennmaße Breite/Höhe cm	Artikel-Nr.	Gewicht kg
80/60	5501-ET086	9,4
100/60	5501-ET106	11,8
100/80	5501-ET108	15,3

Kipp-Flügel ISO-Glas mit Anschlussstutzen für Trocknerschläuche

Preise auf Anfrage

PU-PLATTENEINSATZ

Nennmaße Breite/Höhe cm	Artikel-Nr.	Gewicht kg
80/60	5501-EP086	9,4
100/60	5501-EP106	11,8
100/80	5501-EP108	15,3

Kipp-Flügel ISO-Glas mit PU-Plattenein-satz (24 mm dick) zur Selbstbearbeitung

Preise auf Anfrage

Zubehör für UNI*fix* KOMBI – Lagerabverkauf

LEIBUNGSBLENDEN – NACHBESTELLUNG MIT LIEFERZEIT MÖGLICH

Nennmaße Breite/Höhe cm	Artikel-Nr.	Dämmdicke mm	Preis/Stück Euro
60/50	540-065...	60-200	149,35
80/50	540-085...	60-200	166,35
80/60	540-086...	60-200	171,95
100/60	540-106...	60-200	187,75
100/80	540-108...	60-200	198,50

Leibungsblende aus PVC weiß, mit Styrodur Außendämmung für die Auskleidung der Dämmstoffaußenleibung zur Direktmontage auf Kunststofffenster, passend zu Dämmstoffdicken: 60-80-100-120-140-160-180-200 mm mit Montageanleitung. Lieferzeit ca. 1 Woche.

Hinweis: bei Bestellung bitte Dämmstoffdicke angeben. Leibungsblenden sind Sonderanfertigungen, keine Rücknahme möglich.

INSEKTENSCHUTZGITTER (Lieferzeit ca. 2 Wochen)

Nennmaße Breite/Höhe cm	Artikel-Nr.	Preis/Stück Euro	Gewicht kg
60/50	590-ISG065	167,85	–
80/50	590-ISG085	177,90	–
80/60	590-ISG086	189,95	–
100/60	590-ISG106	203,50	–
100/80	590-ISG108	218,75	–

Insektenschutzgitter als Spannrahmen für JÄGER Kellerfenster. Fiberglasumanteltes Edelstahlgewebe. Auch zum nachträglichen Anbringen. Weiß, Maschenweite 1,4/1,6 mm.

LOCHGITTER PULVERBESCHICHTET – SOLANGE DER VORRAT REICHT

Nennmaße Breite/Höhe cm	Artikel-Nr.	Preis/Stück Euro	Gewicht kg
60/50	590-LG065	63,90	2,0
80/50	590-LG085	85,20	2,3
100/60	590-LG106	117,15	3,5
100/80	590-LG108	127,80	4,7

Lochgitter – pulverbeschichtet, einschraubfertig für Kipp- und Drehkippfenster (folienverpackt mit Montageanleitung)

STRECKMETALL-SCHUTZGITTER – SOLANGE DER VORRAT REICHT

Nennmaße Breite/Höhe cm	Artikel-Nr.	Preis/Stück Euro	Gewicht kg
80/50	590-STR085	40,00	1,5
100/60	590-STR106	50,00	2,3
100/80	590-STR108	60,00	3,1
100/100	590-STR110	70,00	3,1

Streckmetall-Schutzgitter pulverbeschichtet, einschraubfertig für PVC-Kipp- und Drehkippfenster (folienverpackt mit Montageanleitung)

SANIERUNGSFENSTER

Standard Fenstergröße cm	Breite cm	Höhe cm	Artikel-Nr. DIN links	Artikel-Nr. DIN rechts	Preis/ Stück Euro
80x60	81 bis 75	61 bis 55	554-L086	554-R086	359,55
100x60	101 bis 95	61 bis 55	554-L106	554-R106	406,15
100x80	101 bis 95	81 bis 75	554-L108	554-R108	437,10
100x100	101 bis 95	101 bis 95	554-L110	554-R110	509,35

Lieferzeit ca. 4 -5 Wochen; Restmengen am Lager

- Sanierungsfenster zum nachträglichen Einbau (auch bei Fremdfabrikaten)
- Fenstersystem mit verbreitertem Blendrahmen zur Bearbeitung auf exaktes Einbaumaß
- Drehkippfenster mit ISO-Verglasung 24 mm
- Muss bauseits auf das entsprechende Maß zugeschnitten werden

Thermo-Zargenfenster-System

THERMOZARGE GFK

Zargen Lichtmaße cm	Wanddicken cm	Artikel-Nr.	Preis/ Stück Euro	Stück-gewicht kg	Stück-zahl/ Palette
80/50	20	570-08520	150,50	8,5	15
	24	570-08524	150,50	9,3	15
	25	570-08525	150,50	10,1	12
	30	570-08530	150,50	11,5	12
	36,5	570-08536	163,20	12,2	9
80/60	20	570-08620	151,80	9,3	15
	24	570-08624	151,80	10,4	15
	25	570-08625	151,80	10,8	12
	30	570-08630	151,80	11,8	12
	36,5	570-08636	164,80	12,5	9
100/50	20	570-10520	162,90	9,5	15
	24	570-10524	162,90	10,5	15
	25	570-10525	162,90	11,0	12
	30	570-10530	162,90	12,6	12
	36,5	570-10536	175,50	13,3	9
100/60	20	570-10620	169,40	10,6	15
	24	570-10624	169,40	12,9	15
	25	570-10625	169,40	13,8	12
	30	570-10630	169,40	14,4	12
	36,5	570-10636	183,20	15,1	9
100/80	20	570-10820	179,70	12,7	10
	24	570-10824	179,70	15,4	10
	25	570-10825	179,70	15,8	8
	30	570-10830	179,70	17,2	8
	36,5	570-10836	192,80	18,3	6
100/100	20	570-11020	213,90	15,3	7
	24	570-11024	213,90	17,2	7
	25	570-11025	213,90	17,7	6
	30	570-11030	213,90	19,2	6
	36,5	570-11036	231,20	20,3	4

- Vollgedämmte GFK-Wechselzarge
- Für den Einsatz in Betonwänden oder in gemauerten Wänden
- Aus weißem, glasfaserverstärktem Kunststoff
- Komplett mit Holzabstützrahmen und Lochband
- Einfache Fenstermontage durch „Klick-System“
- Zahlreiche Fenstereinsätze zur Auswahl, nachträgliches Wechseln der Fenstereinsätze jederzeit problemlos möglich
- Einbau nur für AS + KLS, nicht für Einhängelichtschächte geeignet

DREHKIPPFENSTER Ug = 1,1 5-Kammer-Profil

Nennmaße Breite/Höhe cm	Artikel-Nr. DIN links	Artikel-Nr. DIN rechts	Preis/Stück Euro	Gewicht kg
80/50	571-L085	571-R085	311,90	8,9
80/60	571-L086	571-R086	315,20	10,5
100/50	571-L105	571-R105	347,60	11,1
100/60	571-L106	571-R106	350,20	13,1
100/80	571-L108	571-R108	372,60	17,2
100/100	571-L110	571-R110	430,20	21,2

- Flügelstärke 70 mm
- Blendrahmen 73 mm
- Wohnraumqualität
- Wärmeschutzverglasung
- Uw = 1,3 W/m²K

DREHKIPPFENSTER Ug = 0,6 7-Kammer-Profil, 3-fach Verglasung

Nennmaße Breite/Höhe cm	Artikel-Nr. DIN links	Artikel-Nr. DIN rechts	Preis/Stück Euro	Gewicht kg
80/50	572-L085	572-R085	341,60	10,1
80/60	572-L086	572-R086	344,30	12,2
100/50	572-L105	572-R105	380,00	12,7
100/60	572-L106	572-R106	384,60	15,4
100/80	572-L108	572-R108	407,70	20,9
100/100	572-L110	572-R110	469,20	26,4

- Passivhaustauglich
- Flügelstärke 82 mm
- Blendrahmen 82 mm
- Wohnraumqualität
- Uw = 0,85 W/m²K

Thermo-Zargenfenster-System (weitere Fenstereinsätze auf Anfrage)

KIPPFENSTER

Nennmaße Breite/Höhe cm	Artikel-Nr.	Preis/Stück Euro	Gewicht kg
80/50	574-085	157,10	4,9
80/60	574-086	161,20	6,2
100/50	574-105	175,10	6,4
100/60	574-106	187,20	8,1
100/80	574-108	206,50	11,5
100/100	574-110	227,80	14,8

Kippfenster

- Mit umlaufender Dichtung und Aushängesperre
- ISO-Glas 24 mm

STAHLFENSTER

Nennmaße Breite/Höhe cm	Artikel-Nr. DIN links	Preis/Stück Euro	Gewicht kg	Anzahl Flügel
80/50	575-085	219,30	9,0	1
80/60	575-086	253,10	9,5	1
100/50	575-105	274,40	10,9	2
100/60	575-106	328,30	10,9	2
100/80	575-108	392,80	15,0	2
100/100	575-110	495,60	17,1	2

Stahlfenster

- Verzinkt
- Integriertes Einscheiben-sicherheitsglas
- Gitterflügel drehbar

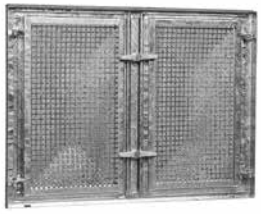

THERMO GFK LEIBUNGSBLENDE

Dämm-stärke in mm	80/50			80/60			100/50		
	Artikel-Nr.	Preis/ Stück Euro	Gewicht kg	Artikel-Nr.	Preis/ Stück Euro	Gewicht kg	Artikel-Nr.	Preis/ Stück Euro	Gewicht kg
60	578-08506	99,95	1,55	578-08606	102,25	1,86	578-10506	108,70	1,94
80	578-08508	116,25	1,55	578-08608	118,75	2,48	578-10508	126,05	2,58
100	578-08510	129,30	2,58	578-08610	132,85	3,10	578-10510	141,40	3,23
120	578-08512	165,65	3,10	578-08612	170,20	4,74	578-10512	181,55	3,88
140	578-08514	165,65	3,62	578-08614	170,20	4,34	578-10514	181,55	4,52
160	578-08516	170,20	3,62	578-08616	175,00	4,34	578-10516	187,00	4,52
180	578-08518	175,00	5,17	578-08618	179,55	4,34	578-10518	192,05	4,52
200	578-08520	179,55	5,17	578-08620	184,60	6,20	578-10520	196,55	6,46

Dämm-stärke in mm	100/60			100/80			100/100		
	Artikel-Nr.	Preis/ Stück Euro	Gewicht kg	Artikel-Nr.	Preis/ Stück Euro	Gewicht kg	Artikel-Nr.	Preis/ Stück Euro	Gewicht kg
60	578-10606	114,05	2,33	578-10806	129,30	3,10	578-11006	142,00	3,88
80	578-10608	132,25	3,10	578-10808	150,20	4,13	578-11008	164,80	5,17
100	578-10610	148,30	3,88	578-10810	168,90	5,17	578-11010	185,65	6,46
120	578-10612	190,70	5,43	578-10812	220,00	6,20	578-11012	243,55	7,75
140	578-10614	190,70	5,43	578-10814	220,00	7,23	578-11014	243,55	8,70
160	578-10616	196,05	5,43	578-10816	224,55	7,23	578-11016	249,05	9,04
180	578-10618	207,80	5,43	578-10818	239,55	7,23	578-11018	255,45	9,04
200	578-10620	207,80	7,75	578-10820	252,80	10,33	578-11020	261,10	12,92

Leibungsblende

- PVC weiß
- Wird in die Außen-leibung eingeklebt
- Montagekleber erhältlich (ca. 1,5 Kartuschen bis 100x60; 2 Kartuschen ab 100x80)

MONTAGEKLEBER

Artikel-Nr.	Preis/Stück Euro
595-KLEB	23,25

Wasserdichtes Fenster Thermo Aqua

Keine Lagerware. Lieferzeit ca. 3 Arbeitstage

THERMOZARGE AQUA

Zargen Lichtmaße cm	Wanddicken cm	Artikel-Nr.	Preis/Stück Euro	Stückgewicht kg
80/60	24	577-R08624 577-L08624	1.398,55	23
	25	577-R08625 577-L08625	1.398,55	24
	30	577-R08630 577-L08630	1.398,55	25
	36,5	577-R08636 577-L08636	1.446,70	26
100/50	24	577-R10524 577-L10524	1.436,40	28
	25	577-R10525 577-L10525	1.436,40	29
	30	577-R10530 577-L10530	1.436,40	30
	36,5	577-R10536 577-L10536	1.503,45	31
100/60	24	577-R10624 577-L10624	1.469,05	28
	25	577-R10625 577-L10625	1.469,05	29
	30	577-R10630 577-L10630	1.469,05	30
	36,5	577-R10636 577-L10636	1.543,05	31
100/80	24	577-R10824 577-L10824	1.543,10	35
	25	577-R10825 577-L10825	1.543,10	36
	30	577-R10830 577-L10830	1.543,10	37
	36,5	577-R10836 577-L10836	1.589,45	38
100/100	24	577-R11024 577-L11024	1.658,25	44
	25	577-R11025 577-L11025	1.658,25	45
	30	577-R11030 577-L11030	1.658,25	46
	36,5	577-R11036 577-L11036	1.708,25	47

- Zarge inklusive vormontiertem Drehkipp-Fenstereinsatz (Einsatz verbleibt während der Bauzeit in der Zarge)
- Verbundsicherheitsglas Ug = 0,6 W/m²K, 3-fach Verglasung
- Für Ortbeton- und Doppelwände geeignet
- Wasserdicht bis zu einem Pegel von 130 cm; wasserbeständig bis zu einem Wasserpegel von 150 cm (gemessen jeweils ab Oberkante Fenstersims)
- Mehrfachverriegelung für eine optimale Druckaufnahme

Optional erhältlich:

- Abschließbare Griffolive
- Zarge mit umlaufenden Dichtflansch mit beidseitiger Beschichtung für einen dichten Anschluss der Zarge an die Wand

Leibungsblenden müssen separat angefragt werden, da die Leibungsblenden von Seite 32 nicht verwendet werden können!

PUMPENSUMPFSCHÄCHTE

PPS

- Wasserdichte Betonqualität C35/45
- Pumpensumpf als Betonfertigteil erspart den Schalungsaufwand
- Löst das Problem der kritischen Baustellenfuge am Übergang von Schacht zur Bodenplatte
- Dauerhafter Verbund und Dichtigkeit durch integrierte Anschlussbewehrung und Fugenband
- Lieferung aus Lagervorrat kurzfristig möglich
- Weitere Anschlüsse, Sonderanfertigungen und Schachtabdeckungen auf Anfrage möglich
- Zertifikat nach EN 45011

Pumpen-sumpfschächte

Pumpensumpfschächte von JÄGER aus WU-Beton aus einem Guss mit Anschlussbewehrung und Arbeitsfugenband. Inklusive zwei KG-Doppelmuffen DN 100. Für nicht benötigte Anschlüsse werden KG-Muffenstopfen mitgeliefert.

C35/45 SCHACHT AUS WASSERDICHTEM BETON

Lichtmaße Breite/Tiefe/Höhe cm	Artikel-Nr.	Preis/Stück Euro	Stück-gewicht kg	Höhe innen bis Muffe h
60/60/60	820-0606	668,10	688	40
80/80/80	820-0808	827,00	1.144	50
80/80/100	820-0810	897,75	1.360	50
100/100/80	820-1008	965,10	1.464	50
100/100/100	820-1010	1.072,50	1.728	50
120/120/80	820-1208	1.105,00	1.806	50
120/120/100	820-1210	1.261,15	2.140	50
Zusatzmuffen	821-ZM	73,95		

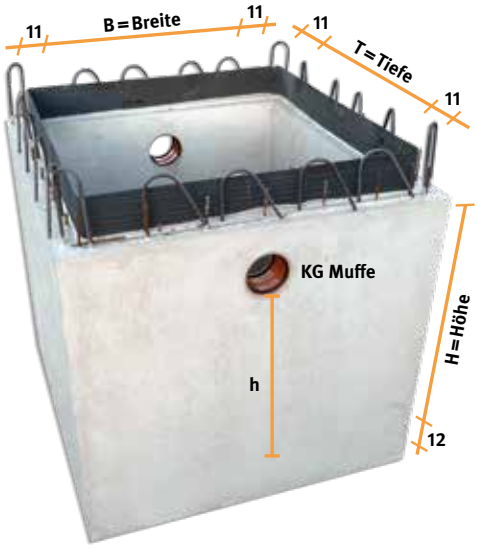

Ohne Muffen

Lichtmaße Breite/Tiefe/Höhe cm	Artikel-Nr.	Preis/Stück Euro	Stück-gewicht kg
60/60/60	824-0606	658,10	688
80/80/80	824-0808	817,00	1.144
80/80/100	824-0810	887,75	1.360
100/100/80	824-1008	955,10	1.464
100/100/100	824-1010	1.062,50	1.728
120/120/80	824-1208	1.095,00	1.806
120/120/100	824-1210	1.251,15	2.140

Zubehör

ABDECKUNGEN FÜR PUMPENSUMPFSCHÄCHTE BEGEHBAR*

Lichtmaße Breite/Tiefe/ cm	Artikel-Nr.	Preis/Stück Euro	Gewicht kg
60/60	822-06	286,00	16
80/80	822-08	450,00	27
100/100	822-10	706,00	41
120/120	822-12	982,75	57

* Stahl-Schachtabdeckung begehbar, aus Tränenblech, für 4-seitige Auflage mit 2 Mauerankern.

ABDECKUNGEN FÜR PUMPENSUMPFSCHÄCHTE BEFAHRBAR BIS 1,25 TO

Lichtmaße Breite/Tiefe/ cm	Artikel-Nr.	Gewicht kg	
60/60	823-06	25	Preis auf Anfrage
80/80	823-08	43	
100/100	823-10	61	
120/120	823-12	81	

Sonderprodukte – nicht rabattfähig

LEITKEGEL

Lichtmaße Breite/Tiefe/Höhe cm	Farbe	Artikel-Nr.	Preis/Stück Euro	Gewicht kg
54 x 54 x 117	Betongrau	90-LK2	90,85	240
54 x 54 x 117	Rot-weiß	90-LK	148,80	240

POSTAMENT

Lichtmaße Breite/Tiefe/Höhe cm	Artikel-Nr.	Preis/Stück Euro	Stück-gewicht kg
30/30/32	90-POST	19,60	37,5

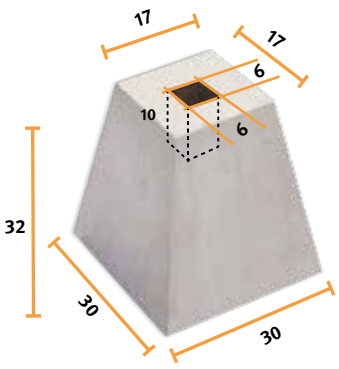

SWISSBLOCK®

DER MODULARE BETONBLOCK

NEU!
Jetzt auch zum Mieten

SwissBlock® ist ein modularer Betonblock, der aus hochwertigem SVB Beton hergestellt wird. Der innovative SwissLoop®- Systemanker ist ein statisch definierter Anschlagpunkt und garantiert einen sicheren Einsatz und eine einfach mobile Anwendung.

Blöcke

STANDARD- UND ABSCHLUSSBLÖCKE

	Lichtmaße Breite/Tiefe/Höhe cm	Artikel-Nr.	Preis/Stück Euro	Preis/Stück Aussparung Euro	Gewicht kg
3K Standard-Block	150/50/50	830-SB3	145,00	+15,00	900
2K Standard-Block	100/50/50	830-SB2	120,00	+15,00	600
1K Standard-Block	50/50/50	830-SB1	95,00	+15,00	300
3K Abschluss-Block	150/50/50	830-AB3	145,00	+15,00	900
2K Abschluss-Block	100/50/50	830-AB2	120,00	+15,00	600
1K Abschluss-Block	50/50/50	830-AB1	95,00	+15,00	300
45° Standard-Block	150/100/50/50	830-SB4	145,00	–	750
45° Abschluss-Block	150/100/50/50	830-AB4	145,00	–	750

Weitere Ausführungen wie Mauerkopf-Blöcke oder Blöcke mit Gabelführungen sind auf Anfrage erhältlich.
Weitere Informationen unter www.swissblock.com

SWISS BLOCK

Zubehör

ADAPTER UND HALTER

	Artikel-Nr.	Preis/Stück Euro	Gewicht kg
Adapter (leicht)	832-AL	74,45	3,3
Adapterwinkel kurz	832-AWK	42,20	1,7
Adapterwinkel lang	832-AWL	51,95	2,5
Halter für Schilder (einfach)	832-HALE	101,30	3,6
Halter für Schilder (doppelt)	832-HALD	185,70	5,0

Anwendungen

Temporäre Schilder- und Ampelanlagen

Fahnenmasten

Baustellen-Absperrungen und -Einfassungen

Eventbau

Stützmauern

Hochwasserschutz

Trennwände

Schüttgutboxen

Hochwasserschutz

Mauersysteme

SONDERSCHÄCHTE

INDIVIDUALITÄT IST MIT UNS PLANBAR

Kurzfristig fertigen wir ein- und mehrteilige U-förmige Sonderschächte nach statischen und projektspezifischen Anforderungen.

Wanddicken, Abschlussprofile, Aussparungen oder Anpassungen an das umgebende Geländeprofil sind dabei individuell anzupassen. Die Einzelelemente werden auf die Leistungen der Transportsysteme und vorhandenen Baustellenhebezeuge abgestimmt. Alle Elemente sind werkseitig für die Montage vorbereitet.

Bei den Spezialschächten Preise ausschließlich auf Anfrage, da die Fertigung objektbezogen erfolgt.

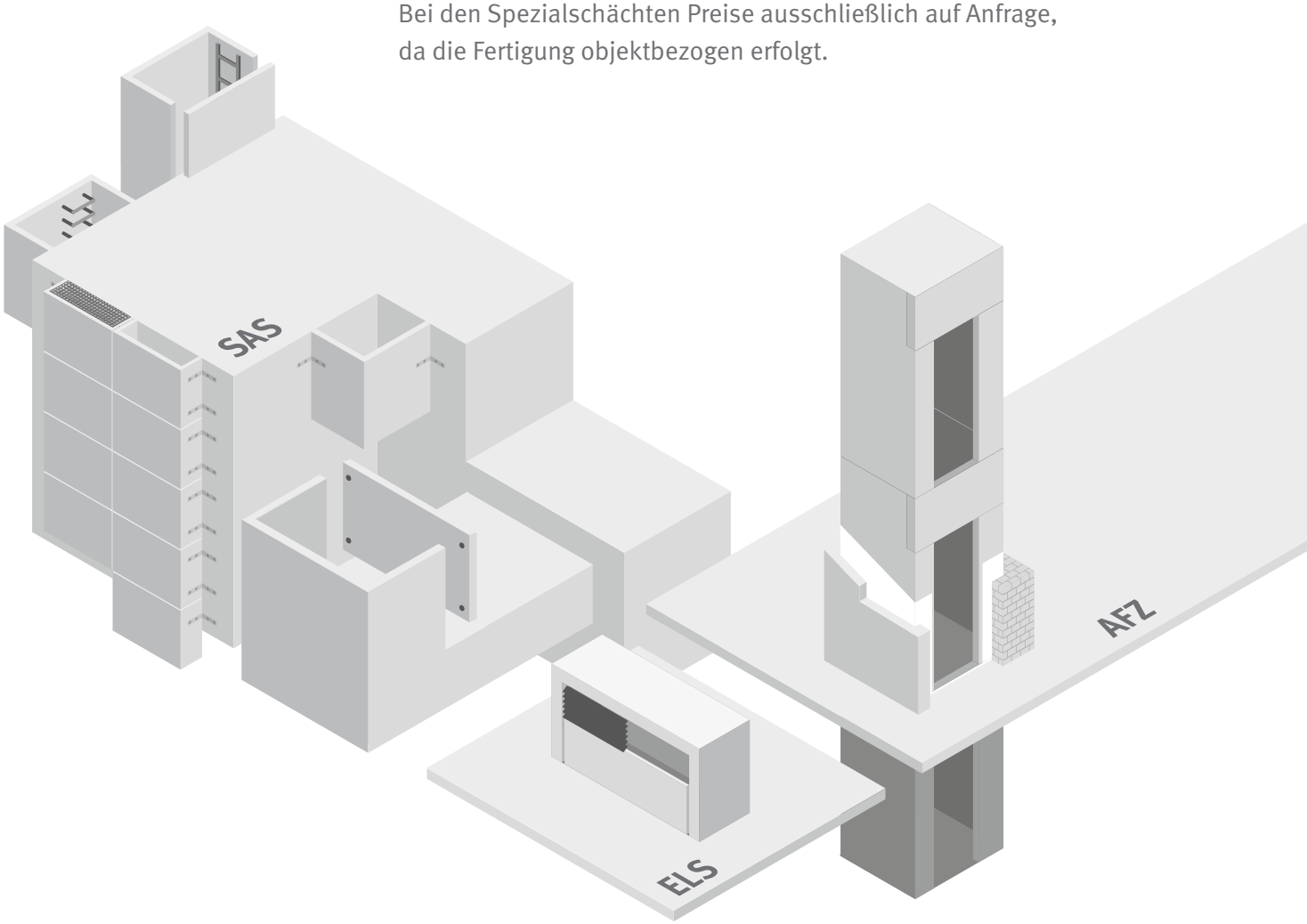

Sonderanschraubschächte – Typ SAS

Der Einsatz von SAS-Schächten macht das Bauen schneller, wirtschaftlicher, sicherer und bietet gleichzeitig einen hohen Anwendernutzen für Planer, Bauherr und Bauunternehmer.

Durch maßgenaue Fertigung bilden sie nach der Montage zusammen mit dem Baukörper eine solide Einheit.

Hier geht es zum Video Versetzanleitung SAS:

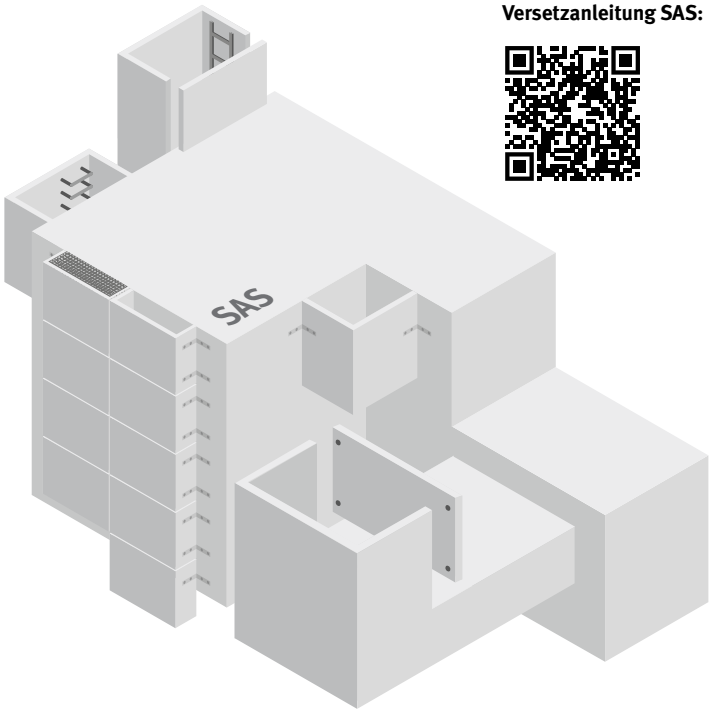

PRODUKTMERKMALE

- Betongüte C35/45
- Helle und glatte Sichtbetonflächen
- Selbstverdichteter Beton
- Maßgenaue Fertigung
- Geringer Montageaufwand
- Just-in-Time-Anlieferung
- Schlanke Bauteile durch Wandstärken nach statischer Erfordernis

BAUGRÖSSEN

Lichtmaße Breite cm	85/105/130/155/180/205/230/255/280/305/330/355/380/405/430/455/480/505/530/555
Lichtmaße Wand-abstände	bis 150 cm In den Breiten 130-305 cm auch bis 220 cm möglich.
Bauhöhen	Im Raster von 5 cm bis zur maximalen Bauhöhe, die in jedem Einzelfall von den zu berücksichtigenden Lastannahmen und dem Erddruck begrenzt ist. Einzelelement in der Regel max. 240 cm aus Transport- und Gewichtsgründen.
Wand-stärken	nach statischen Erfordernissen Regelwanddicken = 6,5/8/10/12/15/18/20 cm (andere Wanddicken auf Anfrage)

SICHERHEIT

- Hohe Stabilität
- Dauerhaftigkeit

AUSFÜHRUNGSMÖGLICHKEITEN

- Druckwasserdichte Ausführung
- Schächte mit Boden
- Schächte mit Hinterfüllplatten
- Schächte mit Aussparungen
- Notausstiegsschächte
- Winkelschächte
- Schächte für besondere Anwendungen
- Schachtkombinationen
- Befahrbarkeit bis SLW 60
- Montage auf Dämmung
- Vielfältige Abschlussprofile
- Anpassung an Geländeprofil
- Gitterrostabdeckungen, Zargen
- Sonderabdeckungen

Hinweis:

Unsere Produktbroschüre finden Sie auf unserer Homepage unter **www.jaeger-beton.de/downloads**

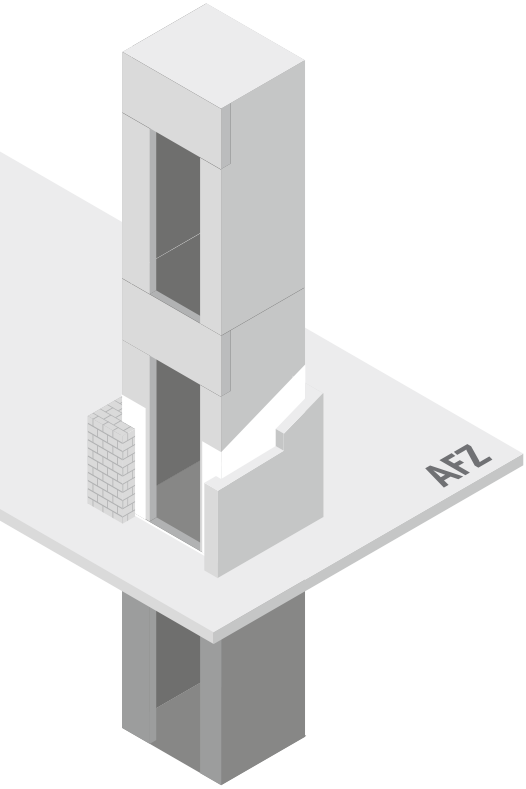

Aufzugschächte – Typ AFZ

AUFZUGSCHÄCHTE – TYP AFZ

Aufzugschächte AFZ aus Präzisions-Betonfertigteilen bieten extrem kurze Bauzeiten und günstige Kostenkalkulationen.

Wie bei einem Bausatz von Lego lassen sich die einzelnen Schachtelemente denkbar einfach und passgenau zusammenfügen.

- Ein- und zweischalige Ausführung möglich
- Optimaler Schallschutz
- Höchste Maßgenauigkeit
- Schneller Baufortschritt
- Ideal bei Neubau und Sanierung
- Just-in-Time-Anlieferung

UNSERE PRODUKTE – IHRE VORTEILE

- Hohe Wirtschaftlichkeit durch schnelle Montage
- Optimaler Einsatz bei Renovierungen durch geringen Platzbedarf
- Anpassung der Elementhöhen und Elementgewichte an die Krankapazität
- Werkseitiger Einbau aller Ausstattungskomponenten vom Aufzughersteller nach Plan

BAUGRÖSSEN

Schachtbreite (SB)	130-305 cm
Schachttiefe (ST)	U-Element bis 220 cm, mehrteilig bis 440 cm
Wanddicke (WD)	12-20 cm (Standard = 12, 15, 18 und 20 cm)
Höhe	Gesamthöhe bis ca. 30 m Einzelsegmenthöhe nach Krankapazität

Bis zu 7 Konstruktionsprinzipien ermöglichen es nahezu jede Ausführung an Aufzugschächten herzustellen.

Auch außenseitig angebrachte Aufzugschächte sind möglich.

Sonderkonstruktionen mit Anschlussbewehrungen, sowie mit Tronsolen für Treppen- oder Deckenauflager sind ebenfalls machbar.

Hier geht es zum Video Aufzugschacht AFZ:

Hinweis:

Unsere Produktbroschüre finden Sie auf unserer Homepage unter **www.jaeger-beton.de/downloads**

Entlüftungsschächte – Typ ELS

ENTLÜFTUNGSSCHÄCHTE – TYP ELS

Die Verwendung von individuell gefertigten Fertigteilschächten des Typs ELS für die Frischluft- und Lichtversorgung von Tiefgaragen und Tiefgeschossen ist ein zunehmend wichtiger Faktor in der Kalkulation von Großobjekten und die Voraussetzung für wirtschaftliche Bauabläufe.

ELS-Schächte werden ausschließlich objektbezogen gefertigt und entsprechen damit in jeder Hinsicht den spezifischen baulichen und funktionalen Anforderungen.

Die Maße orientieren sich an den möglichen Maßen bei den SAS-Schächten.

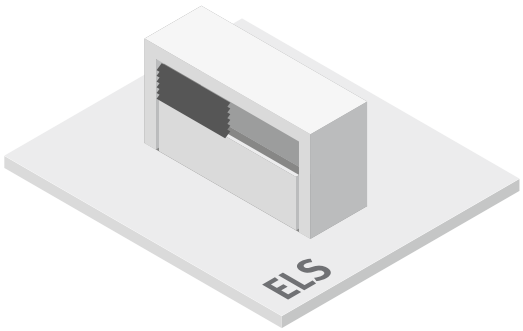

- Betongüte C35/45
- Sichtbetonoberflächenqualität
- Zeitersparnis auf den Baustellen durch vormontierte Teile
- Kein Schalungsaufwand
- Schlanke Bauteile
- Just-in-Time Lieferung
- Können in unterschiedlichen Größen gefertigt werden
- Für eine optische Einbindung in die Umgebung können die ELS als Sitzbank genutzt werden

BAUGRÖSSEN

Lichte Breiten cm	85/105/130/155/180/205/230/255/280/305/330/355
Wandabstand bis 130 cm (Lichte Tiefe)	in allen Breiten
Wandstärken cm	10/12/15 – nach statischen Erfordernissen

Hier geht es zum Video Versetzanleitung ELS:

Hinweis:

Unsere Produktbroschüre finden Sie auf unserer Homepage unter **www.jaeger-beton.de/downloads**

Zubehör SAS

LICHTSCHACHTABDECKUNG AUS EDELSTAHLGEWEBE V2A

Montage erfolgt durch Verschrauben mit dem Gitterrost.
Im Auftragsfall bitte die Außenmaße angeben!

Produktmerkmale:
· Sehr gute Belüftung und Lichteinfall
· Schützt vor Laub und Ungeziefer
· Schöne Alu-Edelstahl-Optik
· 66 % Luftdurchlass

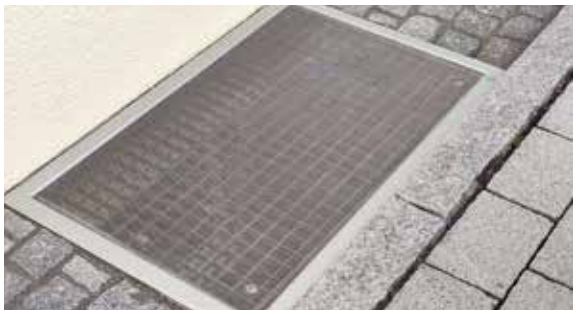

LICHTSCHACHTABDECKUNG MIT AUFKANTUNG

optional erhältlich

LICHTFLUTER

Der Jäger Lichtfluter System Inka mit seiner VSG-Glaseinlage ist ein optischer Blickfang. Die Platzierung des Belüftungsgitters ist variabel und kann je nach Situation wandseitig, vorne, links oder rechts angebracht werden.

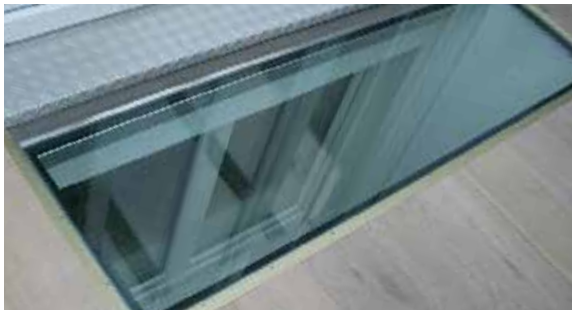

LICHTSCHACHTABDECKUNG

PCB-Abdeckung mit Polycarbonateinlage und Belüftungsgitter schützt vor Regen- und Oberflächenwasser und bietet Schutz gegen Laub, Schmutz und Ungeziefer.

ACRYL REGENABDECKUNG

Optimaler Schlagregenschutz für Lichtschächte bietet das auf- und abklappbare Acryl Regenabdeckung-System Inka.

TRESOR-ROST RC2/RC3

Der Jäger Tresor-Rost System Inka ersetzt den Standardgitterrost und bietet Einbruchschutz in neuer Dimension.

Produktmerkmale:
· Mit Prüfzeugnis
· Öffnen der Sicherungen im Schacht ohne Werkzeug möglich
· Widerstandsklasse RC2/RC3

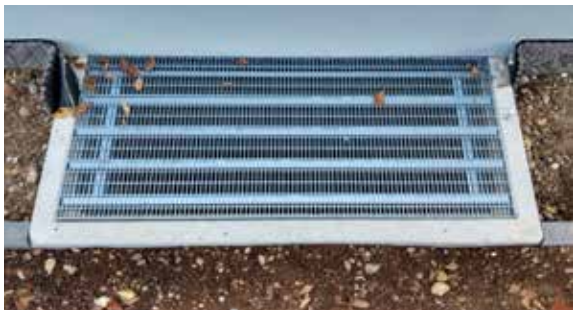

BOOTSTEGROST

Produktmerkmale:
· Füllstab flach eingepresste Einfassung
· Nur in Stahlausführung möglich
· Barfußtauglich

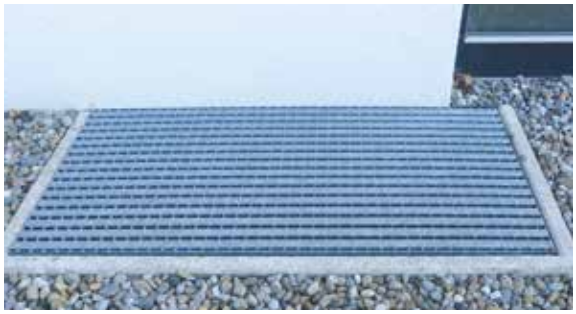

RUTSCHHEMMENDER ROST

Füll-/ und oder Tragstäbe sind gezahnt
(abhängig von der Materialstärke und der Maschenweite)

SCHWERLASTABDECKUNGEN

Bei höheren Verkehrslasten werden die Schächte oben glatt, ohne Betonfalz hergestellt. Für die Abdeckung werden vierseitig umlaufende Zargen (Winkelrahmen) außen bündig auf den Schacht angebracht für die aufgesetzte Gitterrostabdeckung.

Bei LKW Befahrbarkeit ist ein bauseitiges Fundament für den Schacht erforderlich.

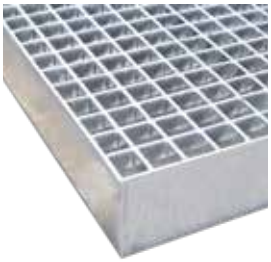

NOTAUSSTIEGABDECKUNGEN

Um einen einfachen und sicheren Ausstieg zu ermöglichen, können die Gitterroste geteilt und mit Scharnieren zum bequemen Abheben des Rostteils über dem Notausstieg versehen werden.

RINNENSYSTEME

PERFEKT. EINFACH. SOLIDE.

Die konstruktiven Details sind optimal aufeinander abgestimmt, glatte Betonoberflächen und passgenaues Gefälle sorgen für einen rückstandsfreien Abwassertransport. Die soliden Betonbauteile entsprechen den Belastungsklassen A 15 bis E 600.

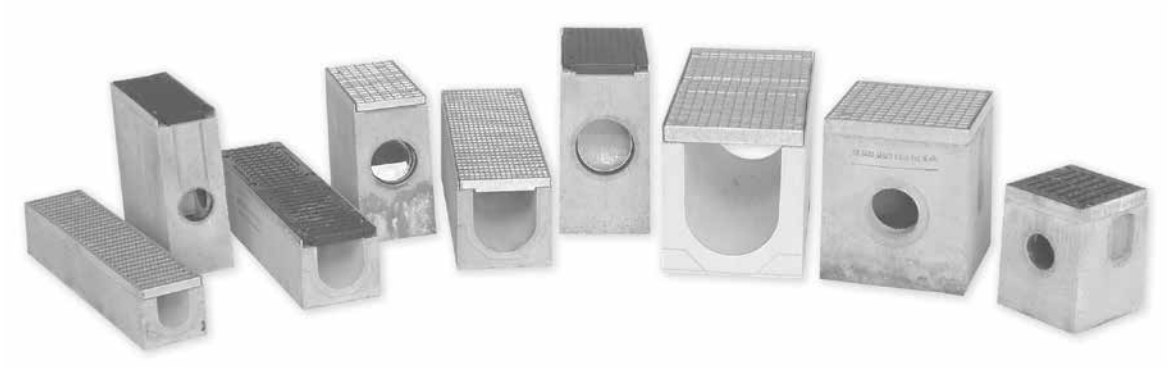

Bitte beachten Sie bei den Rinnen die Einbauanleitung. Diese finden Sie unter www.jaeger-beton.de/downloads

B 125

Gehwege, Fußgängerbereiche und vergleichbare Flächen, PKW-Parkflächen und PKW-Parkdecks

C 250

Gilt nur für Entwässerungsrinnen im Bordrinnenbereich, der, gemessen ab Bordsteinkante, maximal 0,5 m in die Fahrbahn und 0,2 m in den Gehweg hineinreicht, sowie für Seitenstreifen von Straßen

D 400

Fahrbahnen von Straßen (auch Fußgängerstraßen), Parkflächen und vergleichbare befestigte Verkehrsflächen (z. B. BAB-Parkplätze)

E 600

Nichtöffentliche Verkehrsflächen, die mit besonders hohen Radlasten befahren werden, z. B. Verkehrswege im Industriebau

Standard-Rinnen – Gala nach EN 1433, Beton C35/45

STANDARD-RINNEN JÄGER GALA

Produkt-bezeichnung	Durchfluss-höhe mm	Artikel-Nr.	Preis/Stück Euro	Stück-gewicht kg	Stück-zahl/ Palette
Ohne Gefälle					
Gala Nr. 0*	130	770-0500	12,70	19,0	40
Gala Nr. 0/0	130	770-1000	21,70	37,0	30
Gala Nr. 5/0	155	770-10050	21,70	41,0	25
Gala Nr. 10/0	180	770-10100	21,70	44,0	20
Mit Innengefälle 0,5 %					
Gala Nr. 1	130/135	770-1001	21,70	37,5	25
Gala Nr. 2	135/140	770-1002	21,70	38,0	25
Gala Nr. 3	140/145	770-1003	21,70	39,0	25
Gala Nr. 4	145/150	770-1004	21,70	40,0	25
Gala Nr. 5	150/155	770-1005	21,70	40,5	25
Gala Nr. 6	155/160	770-1006	21,70	41,5	20
Gala Nr. 7	160/165	770-1007	21,70	42,0	20
Gala Nr. 8	165/170	770-1008	21,70	43,0	20
Gala Nr. 9	170/175	770-1009	21,70	44,0	20
Gala Nr. 10	175/180	770-1010	21,70	44,5	20

*Halbmeter

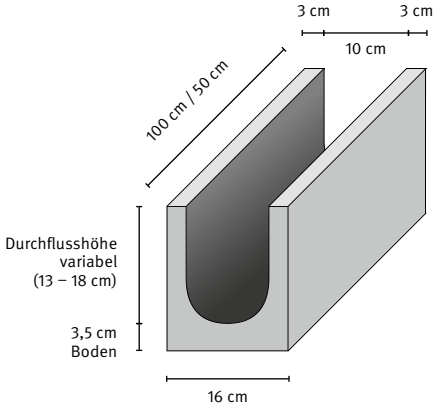

ABDECKUNGEN & ZUBEHÖR JÄGER GALA

Produktbezeichnung	Außen-maße mm	Maschen-weite mm	Klasse	Artikel-Nr.	Preis/ Stück Euro	Stück-gewicht kg
Rinnenrost 1 m	1000/160	30/16	B 125	780-1110	33,15	3,3
Rinnenrost 0,5 m	500/160	30/16	B 125	780-1105	25,95	1,7
Formstückrost	240/240	30/30	B 125	763-330	29,95	1,5
	240/240	30/10	B 125	763-331	34,45	2,2
Stegrost, verzinkt 1,0 m	1000/160	80/12	A 15	780-1010	18,10	2,4
Stegrost, verzinkt 0,5 m	500/160	80/12	A 15	780-1005	14,45	1,3
Betonschlitzdeckel	500/160	80/12	–	780-1205	21,45	10,6
Gussrost 0,5 m (schwarz, tauchlackiert)	500/160	85/10	C 250	780-1305	28,35	1,7

Zubehör Standard-Rinnen – Gala

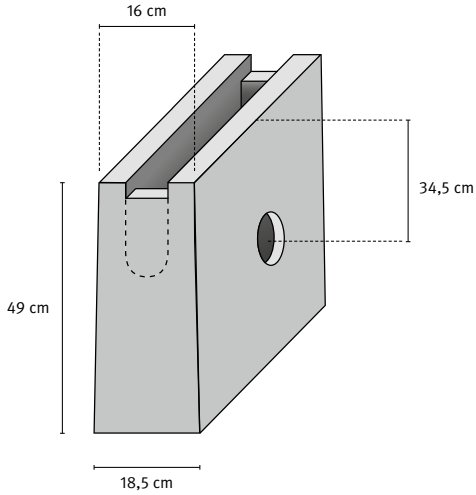

FORMTEILE STANDARD-RINNEN JÄGER GALA

Produktbezeichnung	Artikel-Nr.	Preis/Stück Euro	Stück-gewicht kg	Stück-zahl/ Palette
Liniensinkkasten 50/49	770-SK	107,70	58,0	12
Länge 500 mm, Höhe 490 mm inkl. Schlammeimer, Geruchsverschluss, 1 Muffenstopfen, 1- oder 2-seitiger Rinnenanschluss DN 100				

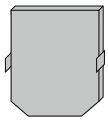

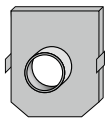

Stirnwand geschlossen	für Nr. 0-2	770-ST2	10,50	0,3-0,4	–
	für Nr. 3-6	770-ST6	10,50	0,3-0,4	–
	für Nr. 7-10	770-ST10	10,50	0,3-0,4	–
Stirnwand mit Stutzen DN 100	für Nr. 0/0	770-SS0	29,95	0,6-0,8	–
	für Nr. 5/0	770-SS5	29,95	0,6-0,8	–
	für Nr. 10/0	770-SS10	29,95	0,6-0,8	–

Sinkkasten 30/30 300 x 300 mm, Höhe 400 mm mit Schlammeimer und Geruchsverschluss	760-30	56,60	47,5	8
Aufsatz für Sinkkasten 30/30 300 x 300 mm, Höhe 370 mm	760-31	50,90	41,0	8

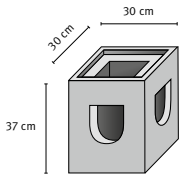

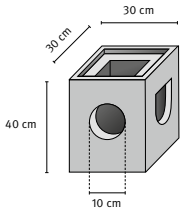

ABDECKUNGEN STANDARD-RINNEN ALT (weiterhin erhältlich)

Produktbezeichnung	Außenmaße mm	Maschenweite mm	Klasse/ Radlast	Artikel-Nr.	Preis/Stück Euro	Stück-gewicht kg
Rinnenrost 1 m	1000/134	30/30	5,0	710-10	38,95	4,4
	1000/134	30/10	5,0	710-11	48,05	5,2
Formstückrost 0,5 m	500/134	30/30	5,0	710-50	24,75	2,2
	500/134	30/10	5,0	710-51	33,90	2,6
Formstückrost für Sinkkasten 30/30	240/240	30/30	0,5	710-30	22,25	1,2
	240/240	30/10	0,5	710-31	30,60	1,8
Betonschlitzdeckel	500/134	–	0,5	710-59	16,50	3,0

Hinweis:

Einbauanleitungen und Ausschreibungstexte finden Sie auf unserer Homepage unter **www.jaeger-beton.de/downloads**

Schwerlast-Rinnen – Drain 10

SL-RINNEN JÄGER DRAIN 10

Produkt-bezeichnung	Durch-flusshöhe mm	Artikel-Nr.	Preis/ Stück Euro	Stück-gewicht kg	Stück-zahl/ Palette
Ohne Gefälle					
SL-Anfangsrinne 10/50	100	771-0500	47,30	30	24
SL-Drain 10 Nr. 0/0	100	771-1000	74,50	56	20
SL-Drain 10 Nr. 5/0	150	771-10050	74,50	71	16
SL-Drain 10 Nr. 10/0	200	771-10100	74,50	81	12
Mit Innengefälle 1,0 %					
SL-Drain 10 Nr. 1	100/110	771-1001	74,50	57	16
SL-Drain 10 Nr. 2	110/120	771-1002	74,50	63	16
SL-Drain 10 Nr. 3	120/130	771-1003	74,50	65	16
SL-Drain 10 Nr. 4	130/140	771-1004	74,50	68	16
SL-Drain 10 Nr. 5	140/150	771-1005	74,50	70	16
SL-Drain 10 Nr. 6	150/160	771-1006	74,50	72	16
SL-Drain 10 Nr. 7	160/170	771-1007	74,50	74	16
SL-Drain 10 Nr. 8	170/180	771-1008	74,50	76	16
SL-Drain 10 Nr. 9	180/190	771-1009	74,50	78	16
SL-Drain 10 Nr. 10	190/200	771-1010	74,50	80	16

Restmengen SL Drain Nr. 11-15 am Lager

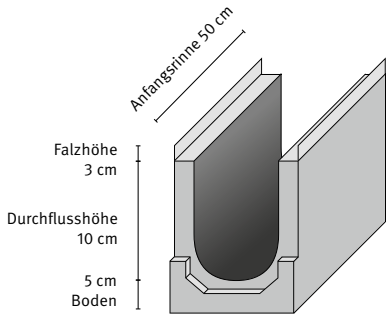

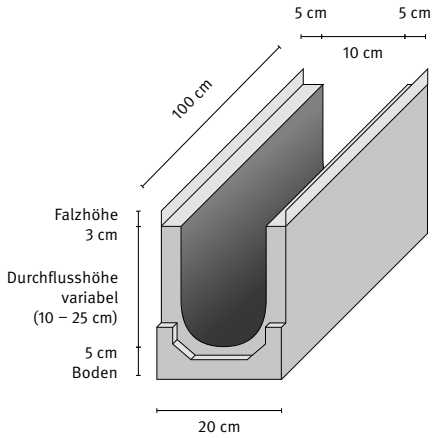

ABDECKUNGEN SL-RINNEN JÄGER DRAIN 10

Produkt-bezeichnung	Außen-maße mm	Maschen-weite	Höhe mm	Klasse nach EN 1433	Artikel-Nr.	Preis/ Stück Euro	Stück-gewicht kg
Stahlgitterrost verzinkt	1000/187	30/30	30	B 125	781-1010	72,65	5,0
	1000/187	30/12	30	B 125	781-1110	80,90	6,0
	1000/187	30/12	30	C 250	781-1310	96,35	10,8
Gussrost schwarz, tauchlackiert	500/187	100/13**	30	E 600	781-1505	38,45	7,5
Formstückrost verzinkt für Anfangsrinnen und Liniensinkkasten	500/187	30/30	30	B 125	781-1005	55,40	2,7
	500/187	30/12	30	B 125	781-1105	59,20	3,5
	500/187	30/12	30	C 250	781-1305	70,30	5,6

Gitterroste bis Klasse F auf Anfrage, Lieferzeit ca. 4-5 Wochen. **Schlitzweite

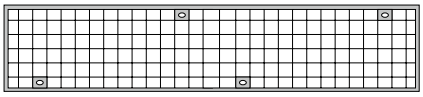

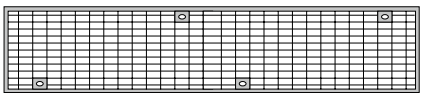

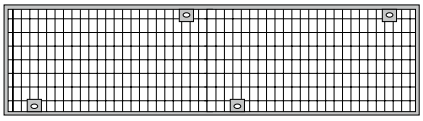

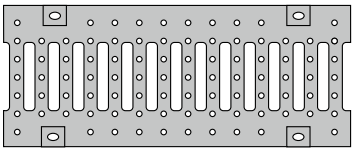

AUSLAUFPRODUKTE

Produkt-bezeichnung	Außen-maße mm	Maschen-weite	Höhe mm	Klasse nach EN 1433	Artikel-Nr.	Preis/ Stück Euro	Stück-gewicht kg
Stahlgitterrost verzinkt	1000/187	30/30	30	C 250	781-1210*	82,80	9,5
	1000/187	20/30	30	E 600	781-1410*	100,90	7,5
Formstückrost verzinkt	500/187	30/30	30	C 250	781-1205	66,35	6,0
	500/187	20/30	30	E 600	781-1405	75,55	6,6

Schwerlast-Rinnen – Drain 10

FORMTEILE STANDARD-RINNEN JÄGER DRAIN 10

Produktbezeichnung	Artikel-Nr.	Preis/Stück Euro	Stück-gewicht kg	Stück-zahl/ Palette
SL-Liniensinkkasten 10/49	771-SK	152,05	78	10
Länge 500 mm, Höhe 490 mm inkl. Schlammeimer, Geruchsverschluss und 1- oder 2-seitiger Rinnenanschluss, einbetonierte KG-Muffe für Rohranschluss, Rohranschluss DN 100				
Verfugungsmaterial für Sicherheitsfalz	744-Kleb	19,00	–	–

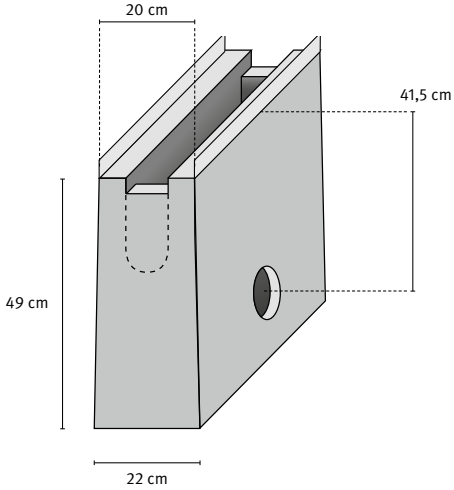

Stirnwand geschlossen	für Nr. 0-2	771-ST0	11,95	0,3-0,4	–
	für Nr. 3-4	771-ST3	11,95	0,3-0,4	–
	für Nr. 5-6	771-ST5	11,95	0,3-0,4	–
	für Nr. 7-8	771-ST7	11,95	0,3-0,4	–
	für Nr. 9-10/0	771-ST9	11,95	0,3-0,4	–
	für Nr. 11-12	771-ST11	11,95	0,3-0,4	–
	für Nr. 13-14	771-ST13	11,95	0,3-0,4	–
	für Nr. 15-15/0	771-ST15	11,95	0,3-0,4	–
Stirnwand mit Stutzen DN 100	für Nr. 0/0	771-SS0	42,50	0,6-0,8	–
	für Nr. 5/0	771-SS5	42,50	0,6-0,8	–
	für Nr. 10/0	771-SS10	42,50	0,6-0,8	–
	für Nr. 15/0	771-SS15	42,50	0,6-0,8	–

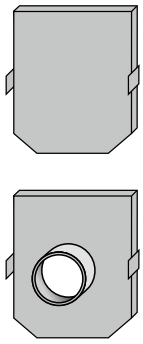

Bohrungen	Sämtliche System-Rinnen können nach Angaben mit Bohrungen in senkrechter, waagerechter oder schräger Anordnung für direkte Zu- und Abläufe von PVC-Kanal-rohren versehen werden.	Preis auf Anfrage
Gehrungs-schnitte	Nach Maß- und Gradangaben sowie das Anhängen sämtlicher System-Rinnen können von uns werkseitig ausgeführt werden.	Preis auf Anfrage

Hinweis:

Einbauanleitungen und Ausschreibungstexte finden Sie auf unserer Homepage unter **www.jaeger-beton.de/downloads**

Schwerlast-Rinnen – Drain 15

SL-RINNEN JÄGER DRAIN 15

Produkt-bezeichnung	Durch-flusshöhe mm	Artikel-Nr.	Preis/ Stück Euro	Stück-gewicht kg	Stück-zahl/ Palette
Ohne Gefälle					
SL-Anfangsrinne 15/50	100	772-0500	45,95	30,0	24
SL-Drain 15 Nr. 0/0	150	772-1000	80,85	78,0	12
SL-Drain 15 Nr. 5/0	175	772-10050	80,85	83,0	12
SL-Drain 15 Nr. 10/0	200	772-10100	80,85	88,0	9
Mit Innengefälle 1,0 %					
SL-Drain 15 Nr. 1	150/155	772-1001	80,85	80,0	12
SL-Drain 15 Nr. 2	155/160	772-1002	80,85	80,5	12
SL-Drain 15 Nr. 3	160/165	772-1003	80,85	81,0	12
SL-Drain 15 Nr. 4	165/170	772-1004	80,85	82,5	12
SL-Drain 15 Nr. 5	170/175	772-1005	80,85	83,5	12
SL-Drain 15 Nr. 6	175/180	772-1006	80,85	84,5	9
SL-Drain 15 Nr. 7	180/185	772-1007	80,85	85,5	9
SL-Drain 15 Nr. 8	185/190	772-1008	80,85	86,5	9
SL-Drain 15 Nr. 9	190/195	772-1009	80,85	87,5	9
SL-Drain 15 Nr. 10	195/200	772-1010	80,85	88,5	9

Restmengen SL Drain Nr. 11-20 am Lager

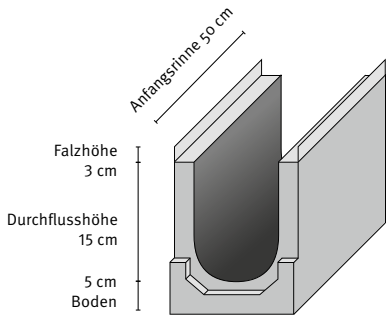

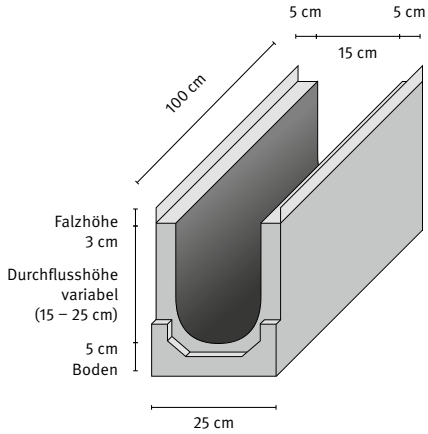

ABDECKUNGEN SL-RINNEN JÄGER DRAIN 15

Produkt-bezeichnung	Außen-maße mm	Maschen-weite	Höhe mm	Klasse nach EN 1433	Artikel-Nr.	Preis/ Stück Euro	Stück-gewicht kg
Stahlgitter-rost verzinkt	1000/237	30/15	30/35	C 250	782-1010	157,00	8,0
	1000/237	20/30	30/35	E 600	782-1110*	155,60	14,0
Formstück-rost verzinkt	500/237	30/15	30/35	C 250	782-1005	107,30	4,0
	500/237	20/30	30/35	E 600	782-1105*	99,50	7,0
Gussrost schwarz, tauch-lackiert	500/237	100/13**	30/35	E 600	782-1205	62,80	11

Gitterroste bis Klasse F auf Anfrage, Lieferzeit ca. 4-5 Wochen.
*Auslaufprodukt **Schlitzweite

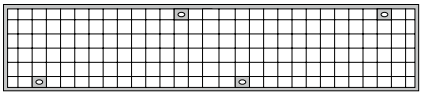

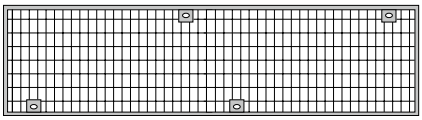

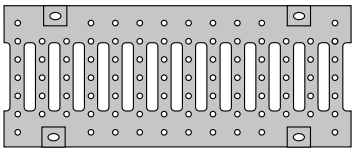

Zubehör Schwerlast-Rinnen – Drain 15

FORMTEILE STANDARD-RINNEN JÄGER DRAIN 15

Produktbezeichnung	Artikel-Nr.	Preis/Stück Euro	Stück-gewicht kg	Stück-zahl/ Palette
SL-Liniensinkkasten 15/71	772-SK	197,25	120	8
Länge 500 mm, Höhe 710 mm inkl. Schlammeimer, Geruchsverschluss und 1- oder 2-seitiger Rinnenanschluss, einbetonierte KG-Muffe für Rohranschluss, Rohranschluss DN 150				
Verfugungsmaterial für Sicherheitsfalz	744-Kleb	19,00	–	–

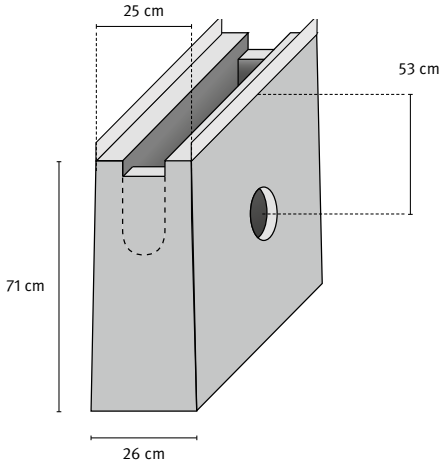

Stirnwand geschlossen	für Nr. 0-5	772-ST5	15,00	0,3-0,4	–
	für Nr. 6-10	772-ST10	15,00	0,3-0,4	–
	für Nr.11-15	772-ST15	15,00	0,3-0,4	–
	für Nr. 16-20	772-ST20	15,00	0,3-0,4	–
Stirnwand mit Stutzen DN 150	für Nr. 0/0	772-SS0	54,35	0,6-0,8	–
	für Nr. 5/0	772-SS5	54,35	0,6-0,8	–
	für Nr. 10/0	772-SS10	54,35	0,6-0,8	–

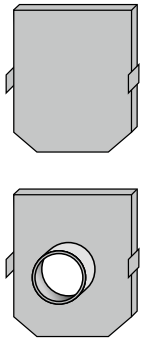

Bohrungen	Sämtliche System-Rinnen können nach Angaben mit Bohrungen in senkrechter, waagerechter oder schräger Anordnung für direkte Zu- und Abläufe von PVC-Kanal-rohren versehen werden.	Preis auf Anfrage
Gehrungs-schnitte	Nach Maß- und Gradangaben sowie das Anhängen sämtlicher System-Rinnen können von uns werkseitig ausgeführt werden.	Preis auf Anfrage

Hinweis:

Einbauanleitungen und Ausschreibungstexte finden Sie auf unserer Homepage unter **www.jaeger-beton.de/downloads**

Schwerlast-Rinnen – Drain 20

Produktbezeichnung	Durchfluss-höhe mm	Artikel-Nr.	Preis/Stück Euro	Stück-gewicht kg	Stück-zahl/ Palette
Ohne Gefälle					
SL-Anfangsrinne 20/50	210/210	773-0500	68,75	108,4	6
SL-Drain 20 Nr. 0/0	210/210	773-1000	106,45	108,4	6
SL-Drain 20 Nr. 5/0	235/235	773-10050	106,45	113,8	6
SL-Drain 20 Nr. 10/0	260/260	773-10100	106,45	119,8	6
Mit Innengefälle 1,0 %					
SL-Drain 20 Nr. 1	210/215	773-1001	106,45	109,0	6
SL-Drain 20 Nr. 2	215/220	773-1002	106,45	110,2	6
SL-Drain 20 Nr. 3	220/225	773-1003	106,45	111,4	6
SL-Drain 20 Nr. 4	225/230	773-1004	106,45	112,6	6
SL-Drain 20 Nr. 5	230/235	773-1005	106,45	113,8	6
SL-Drain 20 Nr. 6	235/240	773-1006	106,45	115,0	6
SL-Drain 20 Nr. 7	240/245	773-1007	106,45	116,2	6
SL-Drain 20 Nr. 8	245/250	773-1008	106,45	117,4	6
SL-Drain 20 Nr. 9	250/255	773-1009	106,45	118,6	6
SL-Drain 20 Nr. 10	255/260	773-1010	106,45	119,8	6

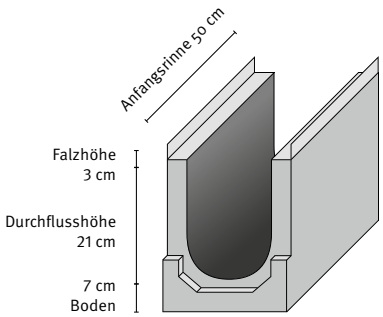

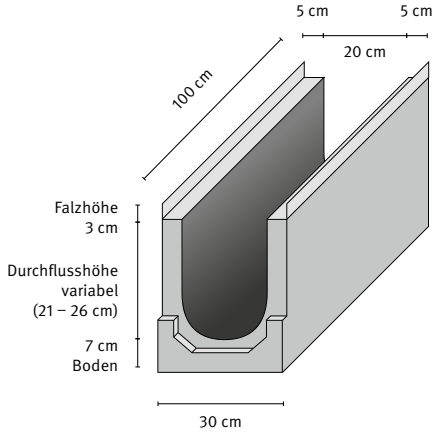

FORMTEILE SL-RINNEN JÄGER DRAIN 20

Produktbezeichnung		Artikel-Nr.	Preis/Stück Euro	Stück-gewicht kg	Stück-zahl/ Palette
Liniensinkkasten 20/74 Länge 500 mm, Höhe 740 mm inkl. Schlammeimer, Geruchs-verschluss, 1-oder 2-seitiger Rinnenanschluss, einbetonierte KG Muffe für Rohranschluss DN 200		773-SK	261,35	142,0	6
Verfugungsmaterial für Sicher-heitsfalz		744-Kleb	19,00	–	–
Stirnwand geschlossen	für Nr. 0-5/0	773-ST0	26,60	1,2-1,3	
	für Nr. 6-10/0	773-ST5	26,60	1,2-1,3	
Stirnwand mit Stutzen DN 200	für Nr. 0/0	773-SS0	62,30	1,8-2,0	
	für Nr. 5/0	773-SS5	62,30	1,8-2,0	
	für Nr. 10/0	773-SS10	62,30	1,8-2,0	

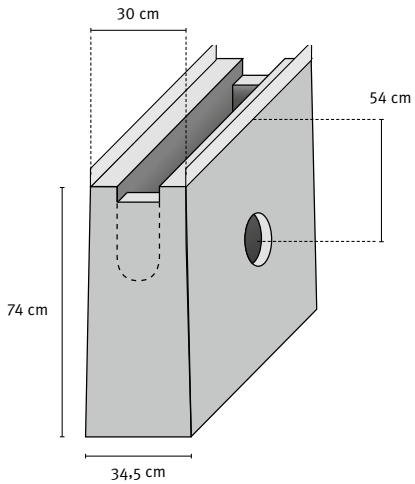

ABDECKUNGEN SL-RINNEN JÄGER DRAIN 20

Produktbezeichnung	Außen-maße mm	Schlitz-weite mm	Höhe mm	Klasse nach EN 1433	Artikel-Nr.	Preis/ Stück Euro	Stück-gewicht kg
Gussrost schwarz, tauchlackiert	500/286	16/200	30/35	E 600	783-1005	72,15	12

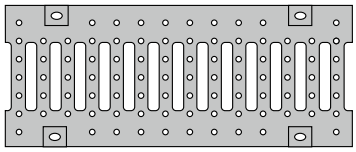

Weitere Abdeckungen auf Anfrage.

Schwerlast-Rinnen – Drain 30

SL-RINNEN JÄGER DRAIN 30 Klasse E nach EN 1433, Beton C35/45 Innengefälle 0,5 %

	Produktbezeichnung	Länge cm	Artikel-Nr.	Preis/Stück Euro	Stück-gewicht kg	Stück-zahl/ Palette
Ohne Gefälle	SL-Drain 30	100	762-3100	182,50	244	–
	SL-Drain 30	150	762-3150	273,75	366	–
	SL-Drain 30	200	762-3200	364,30	488	–

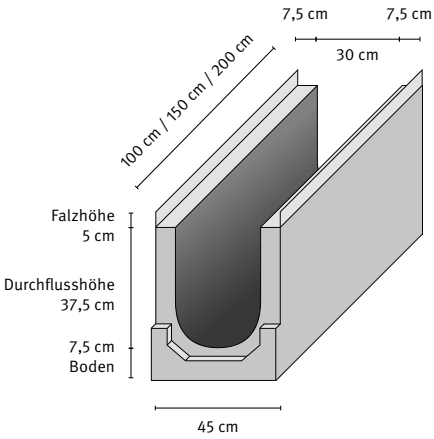

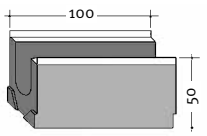

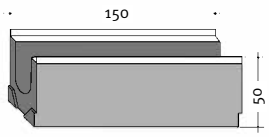

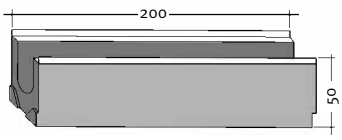

FORMTEILE SL-RINNEN JÄGER DRAIN 30

Produktbezeichnung	Artikel-Nr.	Preis/Stück Euro	Stück-gewicht kg	Stück-zahl/ Palette
Stirnwand verzinkt Bitte Rinnen-Nr. angeben!	762-ST30	71,60	6,7	–
Stirnwand verzinkt mit Ablaufstutzen Für KG-Rohranschluss NW 200 Bitte Rinnen-Nr. angeben!	762-SS30	142,75	5,4	–
Verfugungsmaterial für Sicherheitsfalz	744-Kleb	19,00	–	–

Stirnplatten

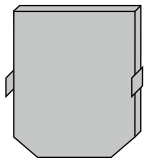

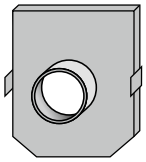

ABDECKUNGEN SL-RINNEN JÄGER DRAIN 30

Produktbezeichnung	Außen-maße mm	Maschen-weite mm	Höhe mm	Klasse nach EN 1433	Artikel-Nr.	Preis/ Stück Euro	Stück-gewicht kg
Stahlgitterrost	500/434	20/30	50	E 600	764-300	216,20	21,5

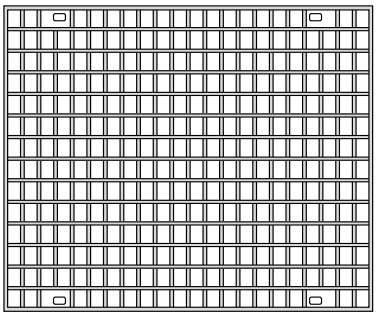

Zubehör/Sonderformen Schwerlast-Rinnen

FORMTEILE SL-RINNEN JÄGER DRAIN 10/DRAIN 15/DRAIN 20

Produktbezeichnung	Artikel-Nr.	Preis/Stück Euro	Stück-gewicht kg	Stück-zahl/ Palette
SL Sinkkasten 30/30 mit Schlammeimer und Geruchsverschluss	761-30	172,15	47,5	8
SL Sinkkasten 45/45 – Auslaufprodukt mit Schlammeimer und Geruchsverschluss	761-40	437,65	135,8	4
SL-Aufsatz 30/30*	761-31	142,05	34,5	–

*bei Verwendung von SL-Aufsätzen sind die entsprechenden Standard-Sinkkästen 30/30 (Art.-Nr. 701-3) zu verwenden und einzukalkulieren. (siehe Seite 46)

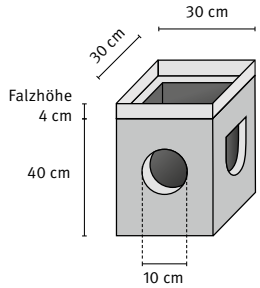

Sinkkasten

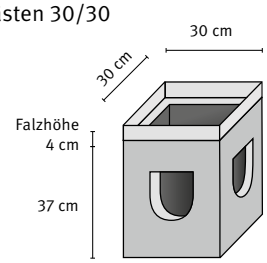

Aufsatz für Sinkkasten

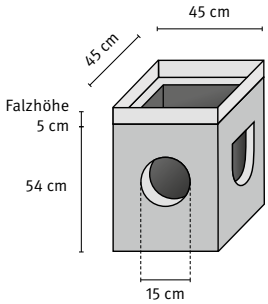

Sinkkasten

ABDECKUNGEN SL-RINNEN JÄGER DRAIN 10/DRAIN 15/DRAIN 20

Produktbezeichnung	Außenmaße mm	Maschenweite mm	Klasse nach EN 1433	Artikel-Nr.	Preis/Stück Euro	Stückgewicht kg
Stahlgitterrost 30/30 verzinkt für SL-Sinkkasten	290/290	30/10	C 250	764-331	84,90	3,9
	290/290	30/30	B 125	764-330	77,00	6,9
	290/290	20/30	D 400	764-332	109,00	3,9
Stahlgitterrost 45/45 verzinkt für SL-Sinkkasten	440/440	30/30	C 250	764-440	217,00	16,3
	440/440	20/30	E 600	764-441	269,30	23,6

Bohrungen	Sämtliche System-Rinnen können nach Angaben mit Bohrungen in senkrechter, waagerechter oder schräger Anordnung für direkte Zu- und Abläufe von PVC-Kanalrohren versehen werden.	Preis auf Anfrage
Gehrungsschnitte	Nach Maß- und Gradangaben sowie das Anhängen sämtlicher System-Rinnen können von uns werkseitig ausgeführt werden.	Preis auf Anfrage

Einbauhinweise Rinnensysteme

PFLASTERSTEIN-FAHRBAHN

Bei starken dynamischen Belastungen Pflaster im Rinnenbereich (Abb.) im Mörtelbett verlegen.

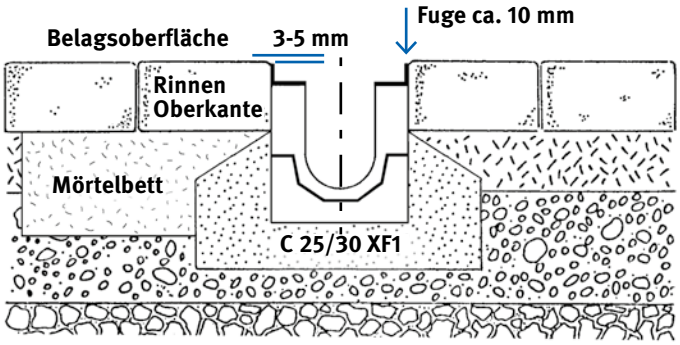

- Pflastersteinbelag
- Pflasterbett
- Tragschicht
- Frostsicherer Unterbau

Bei Pflasterbelägen ist darauf zu achten, dass diese beim Abrütteln nicht gegen die Rinne geschoben werden.

ASPHALT-FAHRBAHN

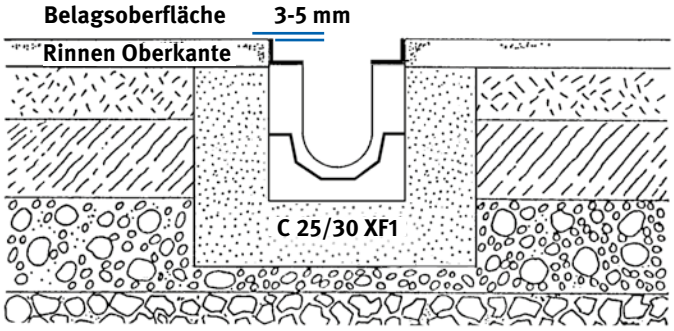

- Verschleißschicht
- Ausgleichsschicht
- Bitumine Tragschicht
- Tragschicht
- Frostsicherer Unterbau

BETON-FAHRBAHN

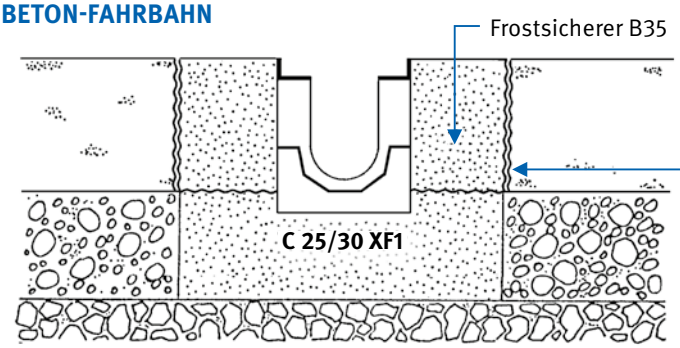

- Betonfläche
- Dehnfuge
- Tragschicht
- Frostsicherer Unterbau

BELASTUNGSKLASSEN

B 125

Gehwege, Fußgängerbereiche und vergleichbare Flächen, PKW-Parkflächen und PKW-Parkdecks

C 250

Gilt nur für Entwässerungsrinnen im Bordrinnenbereich, der, gemessen ab Bordsteinkante, maximal 0,5 m in die Fahrbahn und 0,2 m in den Gehweg hineinreicht, sowie für Seitenstreifen von Straßen

D 400

Fahrbahnen von Straßen (auch Fußgängerstraßen), Parkflächen und vergleichbare befestigte Verkehrsflächen (z.B. BAB-Parkplätze)

E 600

Nichtöffentliche Verkehrsflächen, die mit besonders hohen Radlasten befahren werden, z.B. Verkehrswege im Industriebau

Einbauanleitung

1 Bei Schwerlastbereichen empfehlen wir ein C 25/30 XF1-Fundament mit 20 cm Höhe und einer Breite von je 15 cm über das Rinnenaußenmaß. Bei Asphaltbelag ist das Betonfundament bis Unterkante Deckschicht auszuführen.

2 Die anschließenden Belagsoberflächen sollen wegen Setzungen dauerhaft ca. 3-5 mm über der Oberkante der Rinne (bei JÄGER-Drain die Stahlzarge bei JÄGER-Gala die Rostauflage) eingebracht werden. Um den Oberflächenbelag dauerhaft 3 - 5 mm über der Oberkante zu halten, empfehlen wir bei Pflasterbelägen, die ersten drei Reihen im Mörtelbett zu verlegen.

3 Beim Einbau in Betonflächen müssen zum Ausgleich auftretender Horizontalkräfte beidseitig verlaufende Raumfugen vorgesehen werden. Der Abstand zur Rinne sollte 0,2 - 0,5 m betragen. Bei der Verdichtung der angrenzenden Flächen muss sichergestellt sein, dass mechanische Beschädigungen der Rinnenelemente ausgeschlossen werden. Quer zum Rinnenstrang verlaufende Raumfugen sind alle 5 - 6 laufende Meter in den angrenzenden Betonflächen so anzuordnen, dass sie durch einen Rinnenstoß verlaufen.

4 Auftriebsicherungen sind dann einzubringen, wenn kein Verbund zwischen Unterbau und seitlicher Ummantelung gegeben ist.

5 Zum Schutz des Unterbaus und zur Erhöhung der Dichtigkeit können die Rinnenstöße mit einem dauerelastischen Verfugungsmaterial versehen werden.

6 Die SL-Rinne ist nicht für den Einbau quer zur Fahrbahn auf stark frequentierten Straßen geeignet.

Reinigung und Wartung

Das Entwässerungssystem muss in Abhängigkeit von der Verschmutzung in regelmäßigen Abständen gereinigt werden. Dies kann mit Hilfe eines Hochdruckreinigers mit Rohrreinigungsdüse geschehen. Nach dem Einsatz von Tausalzmitteln müssen Stahlprodukte abgespült werden.

Die Rostverschraubungen müssen in regelmäßigen Abständen nachgezogen werden. Durch lose Abdeckungen kann es zur Zerstörung des Rinnenteils kommen.

Schematischer Aufbau (Beispiel)

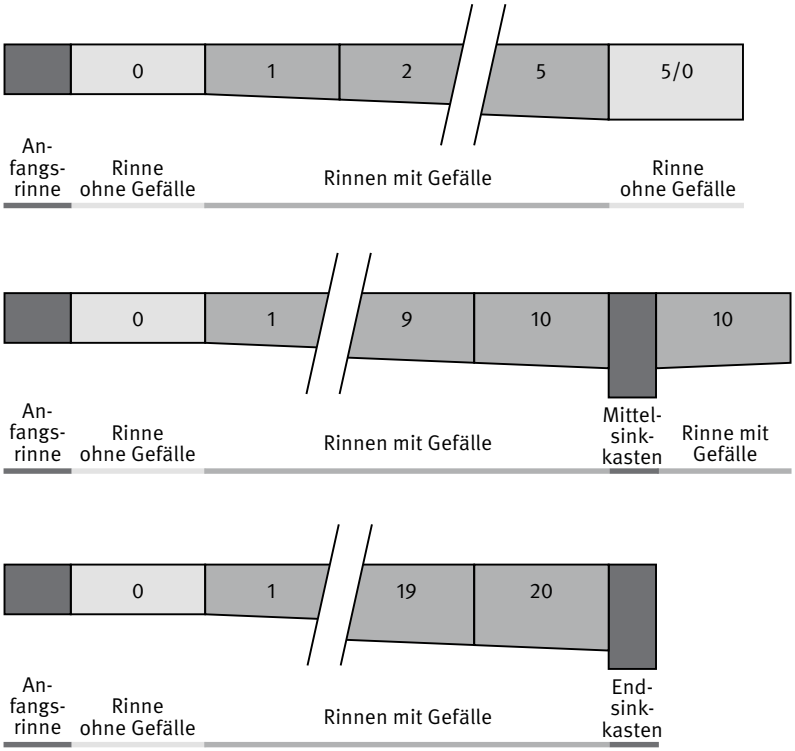

ALLGEMEINE GESCHÄFTSBEDINGUNGEN 2024

zusätzliche Lieferbedingungen

- Baustellenlieferungen: Logistikpauschale 90 Euro (SAS-Programm), bei Lagerprodukten Kosten siehe Konditionsblatt
- Fixtermine: 70 Euro
- Wartezeiten ▶ 1h: 75 Euro je angefangene Stunde
- Zufuhrbeschränkungen: nach Aufwand

§ 1 GELTUNGSBEREICH, FORM

(1) Die vorliegenden Allgemeinen Geschäftsbedingungen (AGB) gelten für alle unsere Geschäftsbeziehungen mit unseren Kunden („Käufer“). Die AGB gelten nur, wenn der Käufer Unternehmer (§ 14 BGB), eine juristische Person des öffentlichen Rechts oder ein öffentlich-rechtliches Sondervermögen ist.

(2) Die AGB gelten insbesondere für Verträge über den Verkauf und/oder die Lieferung beweglicher Sachen („Ware“), ohne Rücksicht darauf, ob wir die Ware selbst herstellen oder bei Zulieferern einkaufen (§§ 433, 651 BGB). Sofern nichts anderes vereinbart, gelten die AGB in der zum Zeitpunkt der Bestellung des Käufers gültigen bzw. jedenfalls in der ihm zuletzt in Textform mitgeteilten Fassung als Rahmenvereinbarung auch für gleichartige künftige Verträge, ohne dass wir in jedem Einzelfall wieder auf sie hinweisen müssten.

(3) Unsere AGB gelten ausschließlich. Abweichende, entgegenstehende oder ergänzende Allgemeine Geschäftsbedingungen des Käufers werden nur dann und insoweit Vertragsbestandteil, als wir ihrer Geltung ausdrücklich schriftlich zugestimmt haben. Das gilt auch dann, wenn wir in Kenntnis der AGB des Käufers die Lieferung an ihn vorbehaltlos ausführen oder wenn wir auf ein Schreiben Bezug nehmen, das Geschäftsbedingungen des Käufers oder eines Dritten enthält oder auf solche verweist.

(4) Für von diesen AGB abweichende, individuelle Vereinbarungen ist, vorbehaltlich des Gegenbeweises, Schriftform erforderlich.

§ 2 VERTRAGSSCHLUSS

(1) Unsere Angebote sind freibleibend und unverbindlich, sofern sie nicht ausdrücklich als verbindlich gekennzeichnet sind. Dies gilt auch, wenn wir dem Käufer Kataloge, technische Dokumentationen (z.B. Zeichnungen, Pläne, Berechnungen, Kalkulationen, Verweisungen auf DIN-Normen), sonstige Produktbeschreibungen oder Unterlagen – auch in elektronischer Form – überlassen haben. Mündliche Beratungen oder Zusagen von uns oder unseren Mitarbeitern, die vor Abschluss dieses Vertrages abgegeben wurden, sind rechtlich unverbindlich sofern ihre Verbindlichkeit nicht schriftlich vereinbart wurde.

(2) Die Bestellung der Ware durch den Käufer gilt als verbindliches Vertragsangebot. Der Käufer ist an die Bestellung innerhalb einer Frist von acht Kalendertage gebunden. Der Vertrag kommt zustande durch die von uns innerhalb dieser Frist vorgenommene Auftragsbestätigung oder einer unmittelbar auf die Bestellung vorgenommenen Lieferung. Auftragsbestätigungen mittels web-basierender Art und/oder Telefax genügen der Schriftform. Mündliche Vereinbarungen oder mündliche Abänderungen und Ergänzungen von Aufträgen bedürfen zu ihrer Rechtswirksamkeit der ausdrücklichen schriftlichen Bestätigung durch uns. Wir sind berechtigt, mit der Auftragsbestätigung eventuelle, dem Käufer zumutbare Abweichungen von der Bestellung mitzuteilen. Diese Abweichungen sind für beide Teile verbindlich, falls der Käufer nicht innerhalb von fünf Tagen nach der Absendung der Auftragsbestätigung deren Inhalt schriftlich widerspricht. Im Falle eines solchen Widerspruches sind wir berechtigt, innerhalb einer weiteren Frist von fünf Tagen durch Absendung einer entsprechenden schriftlichen Erklärung unter Ausschluss von Schadensersatzansprüchen vom Vertrag zurückzutreten.

Das Risiko unrichtiger Aufnahme telefonischer Bestellungen trägt der Kunde.

(3) Angaben von uns oder unseren Mitarbeitern zum Gegenstand der Lieferung oder Leistung (z.B. Gewichte, Maße, Gebrauchswerte, Belastbarkeit, Toleranzen und technische Daten) sowie unsere Darstellungen desselben (z.B. Zeichnungen und Abbildungen) sind nur annährend maßgeblich, soweit nicht die Verwendbarkeit zum vertraglich vorgesehenen Zweck eine genaue Übereinstimmung voraussetzt. Sie sind keine garantierten Beschaffenheitsmerkmale, sondern Beschreibungen oder Kennzeichnungen der Lieferung oder Leistung. Handelsübliche Abweichungen und Abweichungen, die aufgrund rechtlicher Vorschriften erfolgen oder technische Verbesserungen darstellen, sowie die Ersetzung von Bauteilen durch gleichwertige Teile sind zulässig, soweit sie die Verwendbarkeit zum vertraglich vorgesehenen Zweck nicht beeinträchtigen. Insoweit gilt Absatz 2.

(4) Wir behalten uns das Eigentum und Urheberrecht an allen von uns abgegebenen Angeboten und Kostenvoranschlägen sowie dem Käufer zur Verfügung gestellten Zeichnungen, Abbildungen, Berechnungen, Prospekten, Katalogen, Modellen, Werkzeugen und anderen Unterlagen und Hilfsmitteln vor. Der Käufer darf diese Gegenstände ohne ausdrückliche Zustimmung von uns weder als solche noch inhaltlich Dritten zugänglich machen, sie bekannt geben, selbst oder durch Dritte nutzen oder vervielfältigen. Er hat auf unser Verlangen diese Gegenstände vollständig an uns zurückzugeben und eventuell gefertigte Kopien zu vernichten, wenn sie von ihm im ordnungsgemäßen Geschäftsgang nicht mehr benötigt werden oder wenn Verhandlungen nicht zum Abschluss eines Vertrages führen. Ausgenommen hiervon ist die Speicherung elektronisch zur Verfügung gestellter Daten zum Zwecke üblicher Datensicherung.

§ 3 LIEFERFRIST UND LIEFERVERZUG

(1) Die Lieferfrist wird individuell vereinbart bzw. von uns bei Annahme der Bestellung angegeben. Sonstige von uns in Aussicht gestellte Fristen und Termine für Lieferung und Leistungen gelten stets nur annährend, es sei denn, dass ausdrücklich eine feste Frist oder ein fester Termin zugesagt oder vereinbart ist. Sofern Versendung vereinbart wurde, beziehen sich Lieferfristen und Liefertermine auf den Zeitpunkt der Übergabe an den Spediteur, Frachtführer oder sonst mit dem Transport beauftragten Dritten.

(2) Die Einhaltung von vereinbarten Fristen für Lieferungen setzt den rechtzeitigen Eingang sämtlicher vom Käufer zu liefernden Unterlagen, erforderlichen Genehmigungen und Freigaben, insbesondere von Plänen sowie die Einhaltung der vereinbarten Zahlungsbedingungen durch den Käufer voraus. Werden diese Voraussetzungen nicht rechtzeitig erfüllt, so verlängern sich die Fristen angemessen, es sei denn, wir hätten die Verzögerung zu vertreten.

(3) Wir haften nicht für Unmöglichkeit der Lieferung oder Lieferverzögerungen, soweit diese durch höhere Gewalt oder sonstige, zum Zeitpunkt des Vertragsabschlusses nicht vorhersehbare Ereignisse (z.B. Betriebsstörungen aller Art, Schwierigkeiten in der Material- oder Energiebeschaffung, Transportverzögerungen, Streiks, rechtmäßige Aussperrungen, Mangel an Arbeitskräften, Energie oder Rohstoffen, Schwierigkeiten bei der Beschaffung von notwendigen behördlichen Genehmigungen, behördliche Maßnahmen oder die ausbleibende, nicht richtige oder nicht rechtzeitige Belieferung durch Lieferanten) verursacht worden sind, die wir nicht zu vertreten haben. Sofern solche Ereignisse uns die Lieferung oder Leistung wesentlich erschweren oder unmöglich machen und die Behinderung nicht nur von vorübergehender Dauer ist, sind wir zum Rücktritt vom Vertrag berechtigt. Bei Hindernissen vorübergehender Dauer verlängern sich die Liefer- oder Leistungsfristen oder verschieben sich die Liefer- oder Leistungstermine um den Zeitraum der Behinderung zuzüglich einer angemessenen Anlauffrist. Soweit dem Käufer infolge der Verzögerung die Abnahme der Lieferung oder Leistung nicht zuzumuten ist, kann er nach Ankündigung des Rücktrittsrechtes mit einem Vorlauf von mindestens zwei Wochen durch schriftliche Erklärung vom Vertrag zurücktreten.

(4) Wir sind zur Teillieferung berechtigt, wenn
- die Teillieferung für den Käufer im Rahmen des vertraglichen Bestimmungszwecks verwendbar ist,
- die Lieferung der restlichen bestellten Ware sichergestellt ist und
- dem Käufer hierdurch kein erheblicher Mehraufwand oder zusätzliche Kosten entstehen (es sei denn, wir erklären uns zur Übernahme dieser Kosten bereit).

(5) Der Eintritt unseres Lieferverzugs bestimmt sich nach den gesetzlichen Vorschriften. In jedem Fall ist aber eine Mahnung und Fristsetzung durch den Käufer erforderlich. Geraten wir in Verzug oder wird uns eine Lieferung oder Leistung, gleich aus welchem Grunde, unmöglich, so ist unsere Haftung auf Schadensersatz nach Maßgabe von § 12 dieser AGB beschränkt.

(6) Die Rechte des Käufers gem. § 10 dieser AGB und unsere gesetzlichen Rechte, insbesondere bei einem Ausschluss der Leistungspflicht (z.B. aufgrund Unmöglichkeit oder Unzumutbarkeit der Leistung und/oder Nacherfüllung), bleiben unberührt.

§ 4 LIEFERUNG, GEFAHRÜBERGANG, ABNAHME, ANNAHMEVERZUG

(1) Lieferungen und Nachlieferungen erfolgen ab einem von uns bestimmten Werk oder Lager (Erfüllungsort). Auf Verlangen und Kosten des Käufers wird die Ware an einen anderen Bestimmungsort versandt (Versendungskauf). Soweit nicht etwas anderes vereinbart ist, sind wir berechtigt, die Art der Versendung (insbesondere Transportunternehmen, Versandweg, Verpackung) selbst zu bestimmen.
Bei Lieferungen frei Baustelle frei Baustelle werden befahrbare Anfahrtswege vorausgesetzt. Das sich solche, die mit beladenem schweren Lastzug befahren werden können.

(2) Die Gefahr des zufälligen Untergangs und der zufälligen Verschlechterung der Ware geht spätestens mit der Übergabe auf den Käufer über; beim Versendungskauf jedoch bereits mit Auslieferung der Ware an den Spediteur, den Frachtführer oder der sonst zur Ausführung der Versendung bestimmten Person oder Anstalt. Dies gilt auch dann, wenn Teillieferungen erfolgen oder wenn wir noch andere Leistungen (z.B. Versand oder Installation) übernommen haben. Verzögert sich der Versand oder die Übergabe infolge eines Umstandes, dessen Ursache beim Käufer liegt, geht die Gefahr von dem Tag an auf den Käufer über, an dem der Liefergegenstand versandbereit ist und wir dies dem Käufer angezeigt haben. Es obliegt dem Verkäufer, die Ware gegen Diebstahl, Bruch-, Feuer- und Wasserschäden oder sonstige versicherbare Risiken zu versichern.

(3) Soweit eine Abnahme vereinbart ist, ist diese für den Gefahrübergang maßgebend. Auch im Übrigen gelten für eine vereinbarte Abnahme die gesetzlichen Vorschriften des Werkvertragsrechts entsprechend. Der Übergabe bzw. Abnahme steht es gleich, wenn der Käufer im Verzug der Annahme ist.

(4) Bei Lieferungen ist eine Warte- und Entladezeit von insgesamt einer Stunde einberechnet. Darüberhinausgehende Warte- und Entladezeiten gehen zu Lasten des Kunden und werden in Rechnung gestellt.

(5) Fixgeschäfte werden nur gegen Aufpreis getätigt. Fixzeiten, die zur Anlieferung vereinbart werden, gelten mit einer Kulanzregelung von +/- 30 Minuten als eingehalten.

§ 5 NACHLIEFERUNGSFRIST UND VERZUGSSCHADEN

(1) Nach Ablauf der vereinbarten Lieferfrist wird ohne weitere Erklärung eine Nachlieferfrist von 14 Tagen in Lauf gesetzt, es sei denn, die Voraussetzungen von § 3 Abs. 3 Satz 1 liegen vor. Nach Ablauf dieser Nachlieferfrist ist der Käufer berechtigt, uns schriftlich eine Nachfrist von 4 Wochen zu setzen. Nach Ablauf dieser Frist ist der Käufer zum Rücktritt vom Vertrag berechtigt, wenn er diesen bei Setzung der Nachfrist angedroht hat. Fehlt eine derartige Erklärung bei der Setzung der Nachfrist, sind wir nach Ablauf dieser Frist nach unserer Wahl von der Verpflichtung zur Lieferung frei, wenn sich der Käufer auf Anfrage hin innerhalb der Nachlieferungsfrist nicht dazu äußert, ob er auf Vertragserfüllung besteht.

(2) Für vom Käufer behauptete Schäden im Falle einer Lieferverzögerung, zu denen auch Aufwendungsersatzansprüche nach § 284 BGB gehören, haften wir nur, wenn der Lieferverzug vorsätzlich oder grob fahrlässig herbeigeführt wurde. Diese Haftungsbeschränkung gilt nicht bei Verletzungen des Lebens, des Körpers oder der Gesundheit, bei Verstoß gegen rechtsverbindliche Zusicherungen sowie bei arglistigem Verhalten und grobem Verschulden. Im Übrigen sind Ersatzansprüche bei Verletzung von vertragswesentlichen Pflichten auf den vertragstypischen, vorhersehbaren Schaden begrenzt; bei leichter Fahrlässigkeit auf 50 % des vorhersehbaren Schadens; es sei denn, wir sind bei der Bestellung auf die Möglichkeit eines darüberhinausgehenden Schadens hingewiesen worden.

§ 6 ABNAHMEVERPFLICHTUNG

(1) Der Käufer ist verpflichtet, den vereinbarten Kaufpreis zu zahlen und die gekaufte Sache abzunehmen. Falls der Käufer die Ware nicht abnimmt, die Abnahmeverweigerung bereits vor der Auslieferung angekündigt hat oder ausgelieferte Ware unberechtigt zurückschickt oder wir gemäß § 8 zur Nichtlieferung berechtigt sind, haben wir das Recht, den Käufer mit einer Frist von 12 Tagen zur Vertragserfüllung aufzufordern. Der Käufer trägt die durch die verspätete Abnahme entstandenen Kosten für Lagerung, Versicherung und sonstige Schutzmaßnahmen. Der Käufer ist berechtigt, einen tatsächlich entstandenen geringeren Schaden nachzuweisen.

(2) Ware, die nach dem vereinbarten Liefertermin länger als 6 Wochen bei uns am Lager liegt, ist zur Zahlung fällig und wird in Rechnung gestellt (Abnahmeverzug). Darüber hinaus können weitere Kosten (z.B. Lagerung) anfallen.

§ 7 PREISE UND ZAHLUNGSBEDINGUNGEN

(1) Sofern im Einzelfall nichts Anderes vereinbart ist, gelten unsere jeweils zum Zeitpunkt des Vertragsschlusses aktuellen Preise, und zwar ab dem von uns bestimmten Werk bzw. Lager, zzgl. gesetzlicher Umsatzsteuer.

(2) Beim Versendungskauf (§ 4 Abs. 1) trägt der Käufer die Transportkosten ab Werk bzw. Lager und die Kosten einer von uns auf Wunsch des Käufers abgeschlossenen Transportversicherung. Etwaige Zölle, Gebühren, Steuern und sonstige öffentliche Abgaben trägt der Käufer.

(3) Der Kaufpreis ist fällig und zu zahlen innerhalb von 10 Kalendertagen ab Rechnungsstellung und Lieferung oder Abnahme der Ware. Hiervon kann durch vertragliche Regelungen abgewichen werden. Wir sind jedoch, auch im Rahmen einer laufenden Geschäftsbeziehung, jederzeit berechtigt, eine Lieferung ganz oder teilweise nur gegen Vorkasse durchzuführen. Einen entsprechenden Vorbehalt erklären wir spätestens mit der Auftragsbestätigung.

(4) Mit Ablauf vorstehender Zahlungsfrist kommt der Käufer in Verzug. Der Kaufpreis ist während des Verzugs zum jeweils geltenden gesetzlichen Verzugszinssatz zu verzinsen. Wir behalten uns die Geltendmachung eines weitergehenden Verzugsschadens vor. Gegenüber Kaufleuten bleibt unser Anspruch auf den kaufmännischen Fälligkeitszins (§ 353 HGB) unberührt.

(5) Dem Käufer stehen Aufrechnungs- oder Zurückbehaltungsrechte nur insoweit zu, als sein Anspruch rechtskräftig festgestellt oder unbestritten ist. Bei Mängeln der Lieferung bleiben die gesetzlichen Gegenrechte des Käufers unberührt.

(6) Wird nach Abschluss des Vertrags erkennbar, dass unser Anspruch auf den Kaufpreis durch mangelnde Leistungsfähigkeit des Käufers gefährdet wird, so sind wir dazu berechtigt nach den gesetzlichen Bestimmungen vom Vertrag zurückzutreten (§ 321 BGB). Bei Verträgen über die Herstellung unvertretbarer Sachen (Einzelanfertigungen) können wir den Rücktritt sofort erklären; die gesetzlichen Regelungen über die Entbehrlichkeit der Fristsetzung bleiben unberührt.

§ 8 ZAHLUNGSVERZUG

(1) Bei Zahlungsverzug sind wir gemäß § 288 Abs. 2 BGB berechtigt, die gesetzlichen Verzugszinsen in Höhe von 9 Prozentpunkten über dem Basiszinssatz oder einen nachweisbar höheren Verzugsschaden zu verlangen.

(2) Bei Zahlungsverzug durch Überschreitung des Zahlungszieles stehen uns folgende weiteren Rechte zu:

a. Wir sind berechtigt, weitere Lieferungen aus laufenden Verträgen zu verweigern. Lieferfristen für laufende, noch nicht erfüllte Verträge werden, ohne dass es einer besonderen Mitteilung bedarf, rückwirkend um die Zeit ab Zahlungsverzug bis zur vollständigen Zahlung unterbrochen.

b. Wir sind berechtigt, für noch ausstehende Lieferungen aus sämtlichen laufenden Verträgen unter Fortfall des Zahlungszieles sofortige Bezahlung vor Lieferung der Waren zu verlangen.

c. Wir können die in § 9 vereinbarten Rechte (Eigentumsvorbehaltssicherung) ausüben und/oder von allen bestehenden Verträgen ganz oder teilweise zurücktreten.

(3) Diese Rechte stehen uns auch dann zu, wenn in den Vermögensverhältnissen des Käufers eine wesentliche Verschlechterung eintritt (zum Beispiel anderweitige Zahlungseinstellung, Insolvenzantrag, Zwangsvollstreckungsmaßnahmen, Scheck- oder Wechselproteste, Geschäftsaufgabe).

(4) Im Falle des Zahlungsverzuges hat der Käufer die bei uns anfallenden Kosten und Gebühren zu tragen. Außerdem hat der Käufer für sämtliche Kosten aufzukommen, die uns durch die Beauftragung eines Rechtsanwaltes einschließlich eines Korrespondenzanwaltes entstehen.

§ 9 EIGENTUMSVORBEHALT

(1) Bis zur vollständigen Bezahlung aller unserer gegenwärtigen und künftigen Forderungen aus dem Kaufvertrag und einer laufenden Geschäftsbeziehung (gesicherte Forderungen) behalten wir uns das Eigentum an den verkauften Waren vor.

(2) Die unter Eigentumsvorbehalt stehenden Waren dürfen vor vollständiger Bezahlung der gesicherten Forderungen weder an Dritte verpfändet, noch zur Sicherheit übereignet werden. Der Käufer hat uns unverzüglich schriftlich zu benachrichtigen, wenn ein Antrag auf Eröffnung eines Insolvenzverfahrens gestellt oder soweit Zugriffe Dritter (z.B. Pfändungen) auf die uns gehörenden Waren erfolgen.

(3) Bei vertragswidrigem Verhalten des Käufers, insbesondere bei Nichtzahlung des fälligen Kaufpreises, sind wir berechtigt, nach den gesetzlichen Vorschriften vom Vertrag zurückzutreten und die Ware auf Grund des Eigentumsvorbehalts heraus zu verlangen. Zahlt der Käufer den fälligen Kaufpreis nicht, dürfen wir diese Rechte nur geltend machen, wenn wir dem Käufer zuvor erfolglos eine angemessene Frist zur Zahlung gesetzt haben oder eine derartige Fristsetzung nach den gesetzlichen Vorschriften entbehrlich ist.

(4) Der Käufer ist bis auf Widerruf gemäß unter (c) befugt, die unter Eigentumsvorbehalt stehenden Waren im ordnungsgemäßen Geschäftsgang weiter zu veräußern und/oder zu verarbeiten. In diesem Fall gelten ergänzend die nachfolgenden Bestimmungen.

a. Der Eigentumsvorbehalt erstreckt sich auf die durch Verarbeitung, Vermischung oder Verbindung unserer Waren entstehenden Erzeugnisse zu deren vollem Wert, wobei wir als Hersteller gelten. Bleibt bei einer Verarbeitung, Vermischung oder Verbindung mit Waren Dritter deren Eigentumsrecht bestehen, so erwerben wir Miteigentum im Verhältnis der Rechnungswerte der verarbeiteten, vermischten oder verbundenen Waren. Im Übrigen gilt für das entstehende Erzeugnis das Gleiche wie für die unter Eigentumsvorbehalt gelieferte Ware.

b.Die aus dem Weiterverkauf der Ware oder des Erzeugnisses entstehenden Forderungen gegen Dritte tritt der Käufer schon jetzt insgesamt bzw. in Höhe unseres etwaigen Miteigentumsanteils gemäß vorstehendem Absatz zur Sicherheit an uns ab. Wir nehmen die Abtretung an. Die in Abs. 2 genannten Pflichten des Käufers gelten auch in Ansehung der abgetretenen Forderungen.

c. Zur Einziehung der Forderung bleibt der Käufer neben uns ermächtigt. Wir verpflichten uns, die Forderung nicht einzuziehen, solange der Käufer seinen Zahlungsverpflichtungen uns gegenüber nachkommt, kein Mangel seiner Leistungsfähigkeit vorliegt und wir den Eigentumsvorbehalt nicht durch Ausübung eines Rechts gem. Abs. 3 geltend machen. Ist dies aber der Fall, so können wir verlangen, dass der Käufer uns die abgetretenen Forderungen und deren Schuldner bekannt gibt, alle zum Einzug erforderlichen Angaben macht, die dazugehörigen Unterlagen aushändigt und den Schuldnern (Dritten) die Abtretung mitteilt. Außerdem sind wir in diesem Fall berechtigt, die Befugnis des Käufers zur weiteren Veräußerung und Verarbeitung der unter Eigentumsvorbehalt stehenden Waren zu widerrufen.

d. Übersteigt der realisierbare Wert der Sicherheiten unsere Forderungen um mehr als 10%, werden wir auf Verlangen des Käufers Sicherheiten nach unserer Wahl freigeben.

ALLGEMEINE GESCHÄFTSBEDINGUNGEN 2024

§ 10 MÄNGELUNTERSUCHUNG

Der Käufer ist verpflichtet, die Ware unverzüglich nach Eingang zu untersuchen und eventuelle Mängel – wozu auch die Lieferung einer von der Bestellung abweichenden Ware gehört – innerhalb einer Ausschlussfrist von zwei Tagen nach Wareneingang mitzuteilen. Bei versteckten Mängeln läuft die Frist ab dem Zeitpunkt der Entdeckung. Unsere Außendienstmitarbeiter sind zur Entgegennahme von Mängelrügen nicht berechtigt. Nach Ablauf der Frist sind Beanstandungen – auch über den Rückgriff des § 478 BGB – ausgeschlossen. Gleiches gilt, wenn die gelieferte Ware vom Käufer verändert worden ist.

§ 11 GEWÄHRLEISTUNG UND SACHMÄNGEL

(1) Handelsübliche oder geringe technisch nicht vermeidbare Abweichungen der Qualität, der Maße oder Gewichte gelten nicht als Mangel. Öffentliche Äußerungen oder Anpreisungen von unseren Lieferanten oder Dritten gelten nicht als Beschaffenheitsvereinbarung.

(2) Die Verwendung natürlicher Zuschlagsstoffe kann zu Schwankungen der Beschaffenheit unserer Produkte führen, wie z. B. Ausblühungen, Farbschwankungen, Grate, Poren, Lunker oder Oberflächenrisse. Abweichungen, Veränderungen oder Toleranzen stellen – von Falschlieferungen abgesehen – keine Abweichungen von der vereinbarten oder üblichen Beschaffenheit dar, soweit die maßgeblichen DIN-Normen erfüllt werden. Muster gelten daher als unverbindliche Ansichtsstücke. Geringfügige Abweichungen davon stellen keinen Mangel dar, sofern sich die Sache für die nach dem Vertrag vorausgesetzte bzw. gewöhnliche Verwendung eignet und eine Beschaffenheit aufweist, die bei Sachen der gleichen Art üblich ist und die der Käufer nach Art der Sache erwarten kann.

(3) Wenn der Käufer nachgewiesen hat, dass er seinen Verpflichtungen nach § 377 HGB nachgekommen ist, haben wir bei berechtigten Beanstandungen das Recht, nach unserer Wahl nachzubessern oder eine Ersatzlieferung vorzunehmen. Wir sind zur Nacherfüllung innerhalb einer Frist von 10 Tagen ab Rückgabe des mangelhaften Kaufgegenstandes befugt. Die Gewährleistungsrechte des Käufers sind verwirkt, wenn dieser uns im Falle einer Rüge die Ware trotz ausdrücklichen Verlangens nicht innerhalb einer Frist von 10 Tagen zur Verfügung stellt. Wenn die Nacherfüllung scheitert, ist der Käufer berechtigt, entweder vom Vertrag zurückzutreten, oder den Kaufpreis zu mindern; jedoch nur auf die beanstandete Ware beschränkt.

(4) Ist eine Überprüfung der bemängelten Ware durch uns erforderlich, so hat der Käufer uns hierzu die erforderliche Zeit und Gelegenheit zu gewähren. Er ist verpflichtet, die Ware entweder zu Prüfungszwecke zu übergeben, oder bei deren Einbau zur Begutachtung zur Verfügung zu stellen.

(5) Wenn wir Ersatz liefern, hat uns der Käufer die mangelhafte Ware gemäß den gesetzlichen Vorschriften zurückzugeben. Auf unser Verlangen ist ein beanstandeter Liefergegenstand frachtfrei an uns zurückzusenden. Die zum Zweck der Prüfung und Nacherfüllung erforderlichen Aufwendungen, insbesondere Transport-, Wege-, Arbeits- und Materialkosten sowie ggf. Ausbau- und Einbaukosten tragen bzw. erstatten wir nach Maßgabe der gesetzlichen Regelung, wenn tatsächlich ein Mangel vorliegt. Andernfalls können wir vom Käufer die aus dem unberechtigten Mangelbeseitigungsverlangen entstandenen Kosten (insbesondere Prüf- und Transportkosten) ersetzt verlangen, es sei denn, die fehlende Mangelhaftigkeit war für den Käufer nicht erkennbar.

(6) Bei Mängeln von Bauteilen anderer Hersteller, die wir aus lizenzrechtlichen oder tatsächlichen Gründen nicht beseitigen können, werden wir nach unserer Wahl unsere Gewährleistungsansprüche gegen die Hersteller und Lieferanten für Rechnung des Käufers geltend machen oder an den Käufer abtreten. Gewährleistungsansprüche gegen uns bestehen bei derartigen Mängeln unter den sonstigen Voraussetzungen und nach Maßgabe dieser AGB nur, wenn die gerichtliche Durchsetzung der vorstehend genannten Ansprüche gegen den Hersteller und Lieferanten erfolglos war oder, beispielsweise aufgrund einer Insolvenz, aussichtslos ist. Während der Dauer des Rechtsstreits ist die Verjährung der betreffenden Gewährleistungsansprüche des Käufers gegen uns gehemmt.

(7) In dringenden Fällen, z.B. bei Gefährdung der Betriebssicherheit oder zur Abwehr unverhältnismäßiger Schäden, hat der Käufer das Recht, den Mangel selbst zu beseitigen und von uns Ersatz der hierzu objektiv erforderlichen Aufwendungen zu verlangen. Von einer derartigen Selbstvornahme sind wir unverzüglich, nach Möglichkeit vorher, zu benachrichtigen. Das Selbstvornahmerecht besteht nicht, wenn wir berechtigt wären, eine entsprechende Nacherfüllung nach den gesetzlichen Vorschriften zu verweigern.

(8) Sachmängelansprüche bestehen nicht bei natürlicher Abnutzung des Kaufgegenstandes oder Schäden, die nach Gefahrübergang in Folge fehlerhafter oder nachlässiger Behandlung, übermäßiger Beanspruchung, ungeeigneter Betriebsmittel oder aufgrund besonderer äußerer Einflüsse entstehen, die nach dem Vertrag nicht vorausgesetzt sind. Werden vom Käufer oder von Dritten unsachgemäße Änderungen oder Instandsetzungen vorgenommen, bestehen für diese und die daraus entstehenden Folgen ebenfalls keine Sachmängelansprüche. Folgende weitere Tatbestände führen zum Ausschluss von Gewährleistungs-und Haftungsansprüchen:

- nicht bestimmungsgemäße Verwendung des Kaufgegenstandes
- unsachgemäße Montage bzw. unsachgemäßer Einbau
- Nichtbeachtung der Hinweise im Hinblick auf Transport, Lagerung, Montage, Inbetriebnahme, Betrieb und Wartung eigenmächtige bauliche Veränderung
- Einwirkungen durch höhere Gewalt

(9) Wenn der Käufer die mangelhafte Sache gemäß ihrer Art und ihrem Verwendungszweck in eine andere Sache eingebaut oder an eine andere Sache angebracht hat, sind wir berechtigt, den Käufer über die Haftung für den mangelhaften Kaufgegenstand hinaus auf Aufwendungsersatz gemäß § 439 Abs. 3 BGB zu verweisen. Für eine Nacharbeit durch uns als Verkäufer stattdessen bedarf es eines Einvernehmens. Zu den Aufwendungen im Sinne des § 439 Abs. 3 BGB gehören nicht Unkosten, die dadurch entstehen, dass im Zuge des Ein- und Ausbaus andere Teile, die nicht zum Liefergegenstand gehören, ganz oder teilweise zerstört werden; es sei denn, uns ist schuldhaftes Verhalten im Sinne von Vorsatz oder grober Fahrlässigkeit nachzuweisen.

(10) Im Falle unverhältnismäßiger Kosten für eine Nachbesserung sind wir berechtigt, die Nacherfüllung oder die Art der Nacherfüllung sowie den hieraus sich ergebenden Aufwendungsersatzanspruch nach Maßgabe des § 439 Abs. 4 BGB zu verweigern.

(11) Erhöhen sich Transportwege-, Arbeits- und Materialkosten dadurch, dass die Kaufsache an einen anderen Ort als dem vertraglich vereinbarten Bestimmungsort verbracht wurde, gehen die dadurch entstandenen Erhöhungen oder Aufwendungen nicht zu unseren Lasten.

(12) Bei berechtigten Mängelrügen darf der Käufer Zahlungen nur in einem Umfang zurückhalten, der in einem angemessenen Verhältnis zu den aufgetretenen Mängeln und den hierfür erforderlichen Nachbesserungskosten steht. Werden darüberhinausgehende Zahlungsverpflichtungen nicht erfüllt,

- sind wir berechtigt, die Nacherfüllung bis zur Zahlung der berechtigten Forderung zu verweigern;
- ist ein Rückgriffsanspruch nach § 478 BGB ausgeschlossen.

(13) Wenn die Nacherfüllung fehlgeschlagen ist, oder eine für die Nacherfüllung vom Käufer zu setzende angemessene Frist erfolglos abgelaufen, oder nach den gesetzlichen Vorschriften entbehrlich ist, kann der Käufer vom Kaufvertrag zurücktreten oder den Kaufpreis mindern. Bei einem unerheblichen Mangel besteht jedoch kein Rücktrittsrecht.

(14) Ansprüche des Käufers auf Schadensersatz bzw. Ersatz vergeblicher Aufwendungen bestehen bei Mängeln nur nach Maßgabe von § 12 und sind im Übrigen ausgeschlossen.

§ 12 HAFTUNGSBESCHRÄNKUNG

Wenn eine Nacherfüllung durch uns fehlschlägt, kann der Käufer über die Rechte der §§ 437 Nr. 2 und 3 BGB hinaus keine weiteren Ansprüche, gleich aus welchem, auch deliktischem, Rechtsgrund, geltend machen. Wir haften nicht für Schäden, die nicht am Liefergegenstand selbst entstanden sind sowie für entgangenen Gewinn oder sonstige Vermögensschäden des Käufers. Soweit unsere Haftung ausgeschlossen oder beschränkt ist, gilt dies auch für eine persönliche Haftung der gesetzlichen Vertreter, angestellten Arbeitnehmer, Mitarbeitervertreter und Erfüllungsgehilfen. Die Haftungsfreizeichnung gilt nicht für die Verletzung des Lebens, des Körpers oder der Gesundheit, wenn ein Schaden vorsätzlich oder grob fahrlässig verursacht worden ist, oder, wenn wir eine Beschaffenheitsgarantie übernommen haben und uns arglistiges Verhalten vorgeworfen werden kann. Sie gilt außerdem nicht für Ansprüche gemäß §§ 1, 4 Produkthaftungsgesetz. Soweit wir fahrlässig eine Hauptpflicht oder eine sonstige vertragswesentliche Pflicht verletzt haben, ist die Ersatzpflicht auf den vertragstypischen, vorhersehbaren Schaden begrenzt, bei leichter Fahrlässigkeit auf 50 % des vorhersehbaren Schadens.

§ 13 SCHUTZRECHTE

(1) Wir stehen nach Maßgabe dieses § 13 dafür ein, dass der Liefergegenstand frei von gewerblichen Schutzrechten oder Urheberrechten Dritter ist. Jeder Vertragspartner wird den anderen Vertragspartner unverzüglich schriftlich benachrichtigen, falls ihm gegenüber Ansprüche wegen der Verletzung solcher Rechte geltend gemacht werden.

(2) In dem Fall, dass der Liefergegenstand ein gewerbliches Schutzrecht oder Urheberrecht eines Dritten verletzt wird, werden wir nach unserer Wahl und auf unsere Kosten den Liefergegenstand derart abändern oder austauschen, dass keine Rechte Dritter mehr verletzt werden, der Liefergegenstand aber weiterhin die vertraglich vereinbarten Funktionen erfüllt, oder dem Käufer durch Abschluss eines Lizenzvertrages das Nutzungsrecht verschaffen. Gelingt uns dies innerhalb eines angemessenen Zeitraums nicht, ist der Käufer berechtigt, von dem Vertrag zurückzutreten oder den Kaufpreis angemessen zu mindern. Etwaige Schadensersatzansprüche des Käufers unterliegen den Beschränkungen des § 9 dieser AGB.

(3) Bei Rechtsverletzungen durch von uns gelieferte Produkte anderer Hersteller werden wir nach unserer Wahl unsere Ansprüche gegen die Hersteller und Vorlieferanten für Rechnung des Käufers geltend machen oder an den Käufer abtreten. Ansprüche gegen uns bestehen in diesen Fällen nach Maßgabe dieses § 13 nur, wenn die gerichtliche Durchsetzung der vorstehend genannten Ansprüche gegen die Hersteller und Vorlieferanten erfolglos war oder, beispielsweise aufgrund einer Insolvenz, aussichtslos ist.

§ 14 SCHLUSSBESTIMMUNGEN

(1) Für diese AGB und die Vertragsbeziehung zwischen uns und dem Käufer gilt das Recht der Bundesrepublik Deutschland unter Ausschluss internationalen Einheitsrechts, insbesondere des UN-Kaufrechts.

(2) Ist der Käufer Kaufmann i.S.d. Handelsgesetzbuchs, juristische Person des öffentlichen Rechts oder ein öffentlich-rechtliches Sondervermögen, ist ausschließlicher – auch internationaler Gerichtsstand für alle sich aus dem Vertragsverhältnis unmittelbar oder mittelbar ergebenden Streitigkeiten unser Geschäftssitz in Mengen. Entsprechendes gilt, wenn der Käufer Unternehmer i.S.v. § 14 BGB ist. Wir sind jedoch in allen Fällen auch berechtigt, Klage am Erfüllungsort der Lieferverpflichtung gemäß diesen AGB bzw. einer vorrangigen Individualabrede oder am allgemeinen Gerichtsstand des Käufers zu erheben. Vorrangige gesetzliche Vorschriften, insbesondere zu ausschließlichen Zuständigkeiten, bleiben unberührt.

(3) Soweit der Vertrag oder diese AGB Regelungslücken enthalten, gelten zur Ausfüllung dieser Lücken diejenigen rechtlich wirksamen Regelungen als vereinbart, welche die Vertragspartner nach den wirtschaftlichen Zielsetzungen des Vertrages und dem Zweck dieser AGB vereinbart hätten, wenn sie die Regelungslücke gekannt hätten.

Mengen, 01. Februar 2024

Palettenrückgabe

TAUSCHKRITERIEN IM EUROPÄISCHEN PALETTEN-POOL (EURO-PALETTEN)

Unsere Standardware wird auf EURO-Paletten geliefert. Diese werden im Rahmen unserer Lager- oder Baustellenlieferungen sowie bei Abholung an unserem Lager kostenlos getauscht, sofern die EURO-Paletten in einwandfreiem Zustand sind. Ist ein Tausch nicht möglich, wird die Palette berechnet. Frachtfrei zurückgelieferte und mängelfreie EURO-Paletten werden abzüglich Euro 2,00 gutgeschrieben. Die Rücknahme kann mengenmäßig nur zeitnah und im Umfang der berechneten Stückzahl erfolgen.

So sieht eine tauschbare EURO-Palette aus: 80 x 120 cm. Beim Tausch wird gefordert, dass die Paletten den Tauschkriterien entsprechen.

MERKMALE NICHT TAUSCHBARER PALETTEN

Ein Klotz fehlt oder ist so gespalten, dass mehr als ein Nagel sichtbar ist.

Ein Brett ist quer oder schräg gebrochen.

Ein Brett fehlt.

Ein Boden- oder Deckrandbrett ist so abgesplittert, dass mehr als ein Nagel- oder Schraubenschaft sichtbar ist.

Die Markierung EUR rechts sowie die Zeichen einer Bahn links fehlen.

Mehr als zwei Boden- oder Deckrandbretter sind so abgesplittert, dass mehr als ein Nagel- oder Schraubenschaft sichtbar ist.

Bernhard Jäger
Betonwerk GmbH & Co. KG
Donaustraße 3
88512 Mengen

Telefon 0 75 72 / 76 05 - 0
Fax 0 75 72 / 76 05 -33

info@jaeger-beton.de
www.jaeger-beton.de

Stark in Beton

DIE JÄGER BETONFERTIGTEIL-SYSTEME FÜR HOCH- UND TIEFBAU

Jäger Betonteile verfügt bei Betonfertigteilen über eine jahrzehntelange Erfahrung. Aufgrund der gewonnenen Erkenntnisse aus den unterschiedlichsten Aufgabenstellungen und Anforderungen, genießen wir heute in der Baubranche einen hervorragenden Ruf.

Alle unsere Produkte sind geeignet, das Bauen schneller, wirtschaftlicher und sicherer zu machen und einen hohen Anwendernutzen, ob für den Planer, den Bauherrn oder das bauausführende Unternehmen, zu generieren.

PRODUKTE, AUF DIE VERLASS IST:

- Aufzugschächte
- Lichtschächte
- Schachtsysteme
- Rinnensysteme
- Kellerfenster
- Individuelle Sonderanfertigungen

Die frühe Spezialisierung auf wenige Produktlinien sowie die Realisierung von maßgeschneiderten Sonderanfertigungen sind eine über 111 Jahre alte Erfolgsgeschichte unseres mittelständischen Familienunternehmens. Traditionelle Werte, kundenorientierter Service und Kompetenz in der betontechnischen Beratung – die Bausteine, die einen zuverlässigen Partner für erfolgreiches Bauen auszeichnen.
Gute Perspektiven für eine Zusammenarbeit – haben wir Ihr Interesse geweckt?

Alle Angaben in dieser Druckschrift basieren auf derzeitigen technischen Kenntnissen und Erfahrungen. Im Hinblick auf den ständigen Fortschritt der Technik sind die Abbildungen und die Ausführungen in dieser Broschüre unverbindlich. Sie befreien den Verarbeiter bei der Verarbeitung und Anwendung nicht von eigenen Prüfungen. Die Angaben in dieser Druckschrift und Erklärungen der Bernhard Jäger Betonwerk GmbH & Co. KG im Zusammenhang mit dieser Druckschrift stellen keine Übernahme einer Garantie dar. Im Übrigen verweisen wir auf unsere Allgemeinen Geschäftsbedingungen, insbesondere auch bezüglich einer etwaigen Mangelhaftung. Sie finden unsere AGB unter www.jaeger-beton.de